SOFIMARSEL

THE ART OF CREATION

LIGHTING





Производитель натяжных потолков и профильных систем в Европе
Компания SofiMarsel успешно занимается производством натяжных потолков с 2007 года.
За это время мы накопили огромный опыт и заслужили доверие клиентов.
Наша продукция соответствует всем требованиям международных стандартов,
и это подтверждено сертификатом CE.

В настоящее время мы поставляем натяжные потолки в Европу и за ее пределы,
а также устанавливаем натяжные потолки.
Сотрудничая с нами, вы получаете надежного
партнера в сфере натяжных потолков!

SOFIMARSEL



**«Великий дизайн
начинается с еще более великой истории
связанной с подбором освещения».**

Lorinda Mamo



КЛЮЧЕВОЕ ПРЕИМУЩЕСТВО ТРЕКОВЫХ СИСТЕМ ОСВЕЩЕНИЯ – ВОЗМОЖНОСТЬ ФОРМИРОВАНИЯ НАПРАВЛЕННОГО СВЕТА. ЭТО ПОЗВОЛЯЕТ ВЫДЕЛИТЬ ОТДЕЛЬНЫЕ УЧАСТКИ ПРОСТРАНСТВА, АКЦЕНТИРУЯ ВНИМАНИЕ НА КОНКРЕТНЫХ ДЕТАЛЯХ ИНТЕРЬЕРА: НАПРИМЕР, НА ЗОНЕ ДЛЯ РЕЛАКСАЦИИ, РАБОЧЕМ МЕСТЕ, ДЕКОРАТИВНЫХ ПОЛКАХ ИЛИ АРХИТЕКТУРНЫХ НИШАХ.

1 ТРЕКОВЫЕ ШИНЫ

SOFIMARSEL






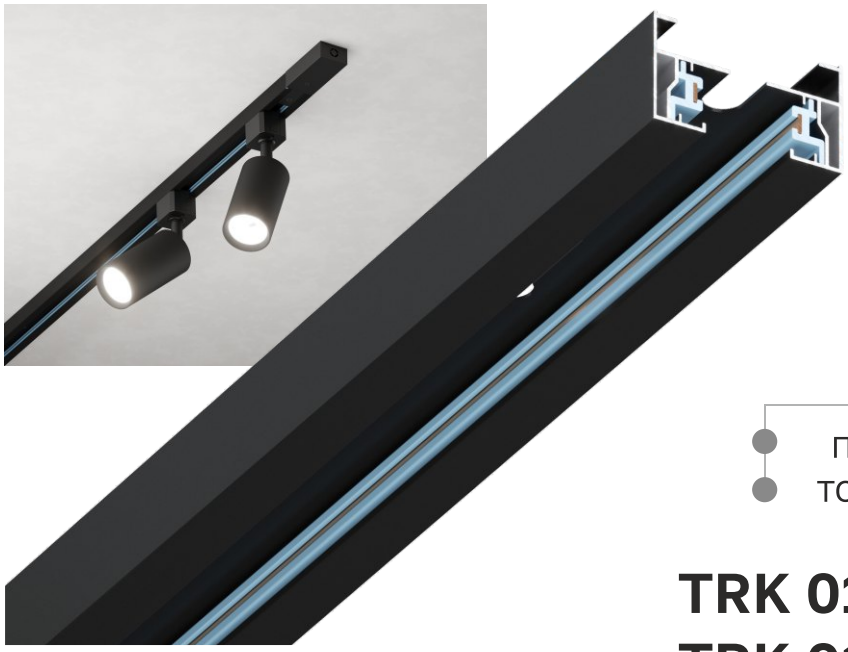

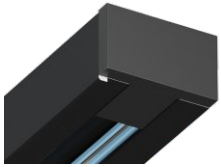

В КОМПЛЕКТЕ

- ПИТАЮЩИЙ МОДУЛЬ
- ТОРЦЕВАЯ ЗАГЛУШКА

TRK 01-1/TRK 01-2
TRK 01-3

ШИНА ТРЕКОВАЯ ОДНОФАЗНАЯ

230V

01-1 **01-2** **01-3**

TRK01-1 / TRK01-2 2M
TRK01-3 3M

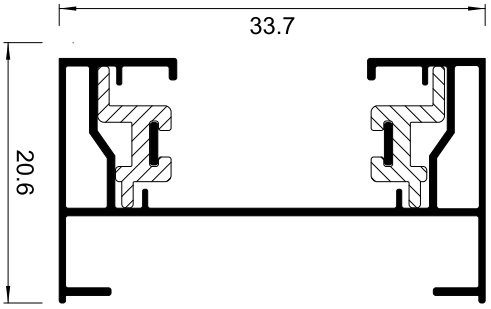

SOFIMARSEL



IC01-1\IC01-2

СОЕДИНИТЕЛЬ «I-TYPE»
ДЛЯ ОДНОФАЗНОЙ ТРЕКОВОЙ ШИНЫ



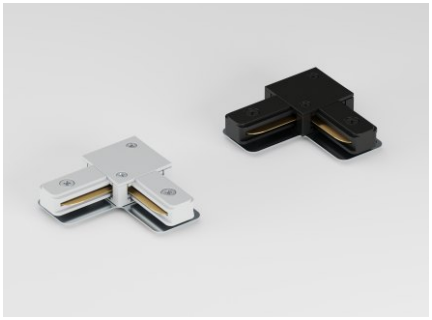

IC01-3\IC01-4

СОЕДИНИТЕЛЬ «L-TYPE»
ДЛЯ ОДНОФАЗНОЙ ТРЕКОВОЙ ШИНЫ



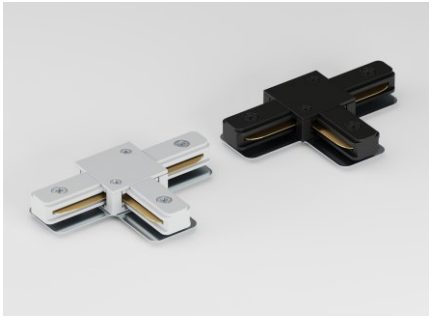

IC01-5\IC01-6

СОЕДИНИТЕЛЬ «T-TYPE»
ДЛЯ ОДНОФАЗНОЙ ТРЕКОВОЙ ШИНЫ



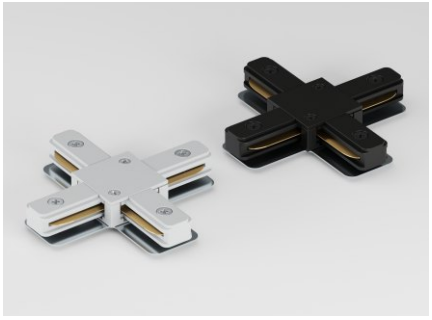

IC01-7\IC01-8

СОЕДИНИТЕЛЬ «X-TYPE»
ДЛЯ ОДНОФАЗНОЙ ТРЕКОВОЙ ШИНЫ



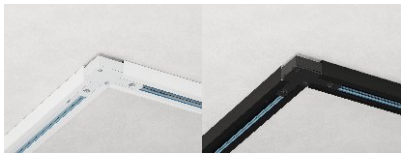

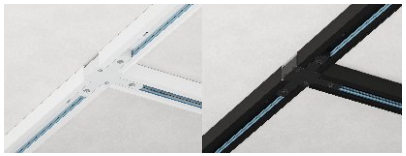

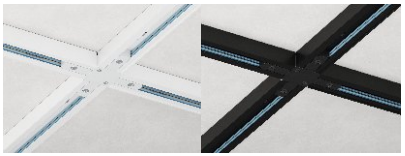

SOFIMARSEL

ГЛАВНОЙ ОСОБЕННОСТЬЮ ТРЕКОВОГО ОСВЕЩЕНИЯ ЯВЛЯЕТСЯ СОЗДАНИЕ АКЦЕНТНОГО ОСВЕЩЕНИЯ, БЛАГОДАРЯ КОТОРОМУ ПОЯВИЛАСЬ ВОЗМОЖНОСТЬ ПОДЧЕРКНУТЬ ОПРЕДЕЛЕННЫЕ ОБЛАСТИ КОМНАТЫ: ЗОНУ ОТДЫХА ИЛИ РАБОТЫ, ПОЛКИ И НИШИ

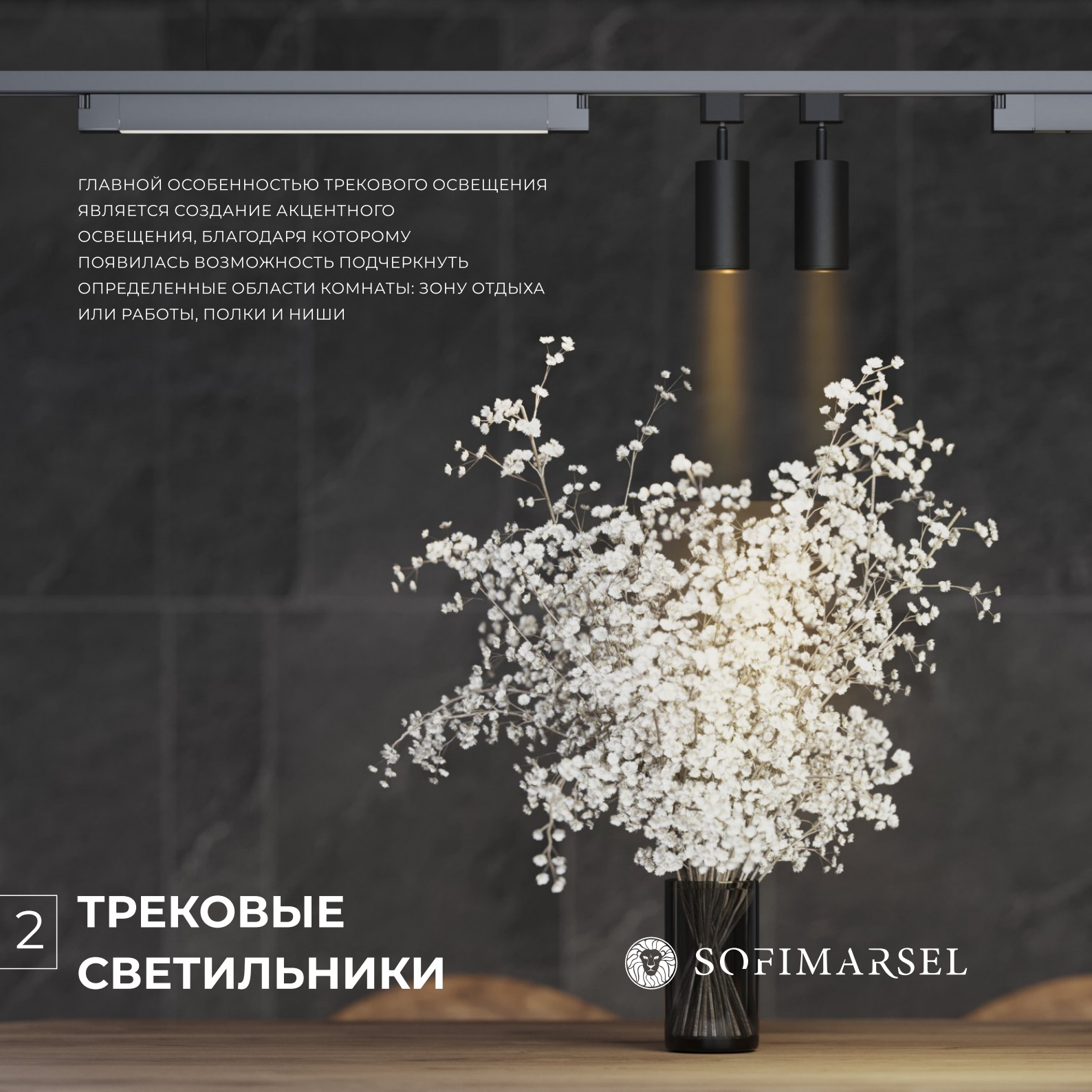

2

ТРЕКОВЫЕ СВЕТИЛЬНИКИ

SOFIMARSEL











СВЕТИЛЬНИК ТРЕКОВЫЙ SOFIMARSEL

ЛАМПА ОТСУТСТВУЕТ В КОМПЛЕКТЕ



TRL01-1

VR TOUR 360°

*click to go to the vr catalog



TRL01-2

VR TOUR 360°

*click to go to the vr catalog

230V

GU10

TRL01-1

*click to watch

TRL01-2

*click to watch

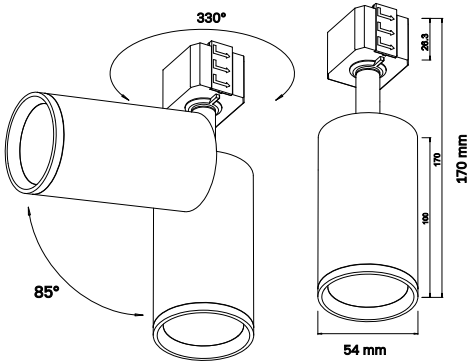

SOFIMARSEL

СВЕТИЛЬНИК ТРЕКОВЫЙ SOFIMARSEL

ЛАМПА ОТСУТСТВУЕТ В КОМПЛЕКТЕ



TRL01-3

VR TOUR 360°

*click to go to the vr catalog

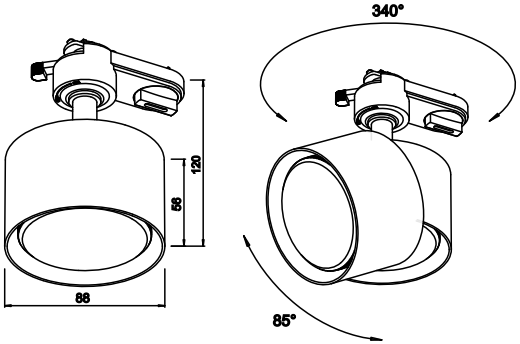



TRL01-4

VR TOUR 360°

*click to go to the vr catalog

230V

GX53

TRL01-3

*click to watch

TRL01-4

*click to watch

SOFIMARSEL

СВЕТИЛЬНИК ТРЕКОВЫЙ SOFIMARSEL



TRL01-5

VR TOUR 360°

*click to go to the vr catalog

230V 12W

4000K

960 LM

TRL01-5

*click to watch

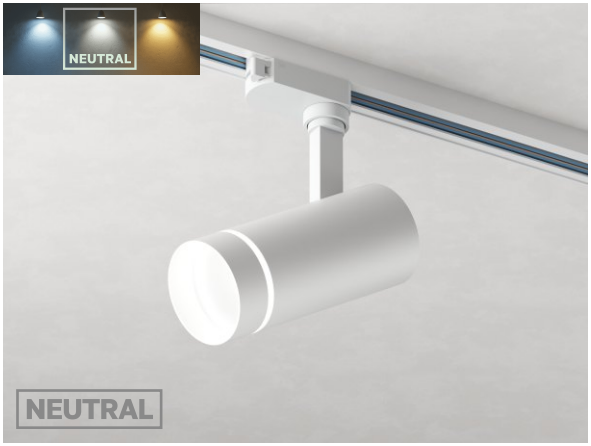

TRL01-6

VR TOUR 360°

*click to go to the vr catalog

TRL01-6

*click to watch

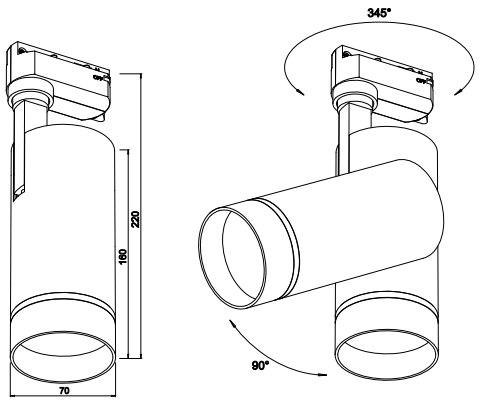

SOFIMARSEL

СВЕТИЛЬНИК ТРЕКОВЫЙ SOFIMARSEL

ЛАМПА ОТСУТСТВУЕТ В КОМПЛЕКТЕ



TRL01-7

VR TOUR 360°

*click to go to the vr catalog

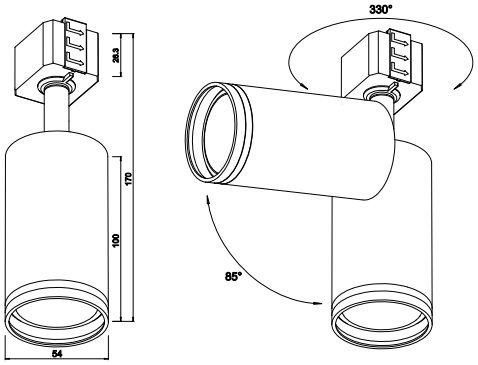



TRL01-8

VR TOUR 360°

*click to go to the vr catalog

230V

GU10

TRL01-7

*click to watch

TRL01-8

*click to watch

SOFIMARSEL

СВЕТИЛЬНИК ТРЕКОВЫЙ SOFIMARSEL



TRL01-9

VR TOUR 360°

*click to go to the vr catalog

230V 20W

4000K

1440 LM

TRL01-9

*click to watch

TRL01-10

*click to watch

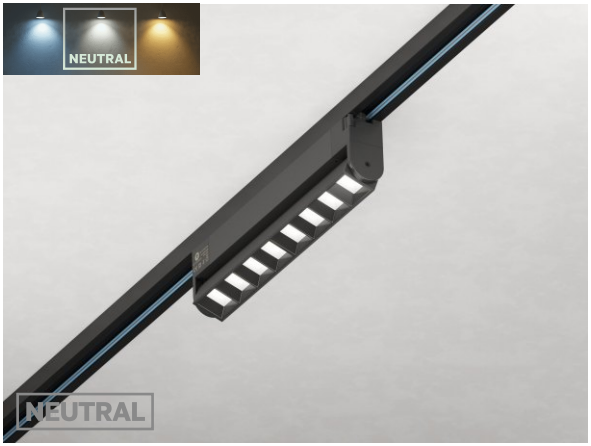

TRL01-10

VR TOUR 360°

*click to go to the vr catalog

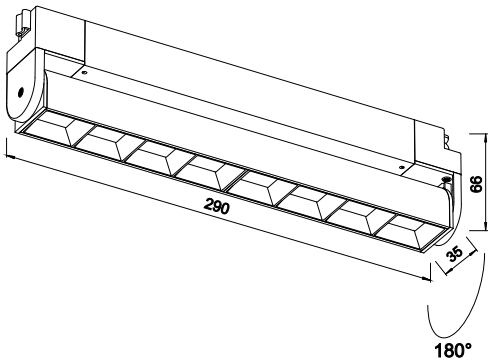

SOFIMARSEL

СВЕТИЛЬНИК ТРЕКОВЫЙ SOFIMARSEL

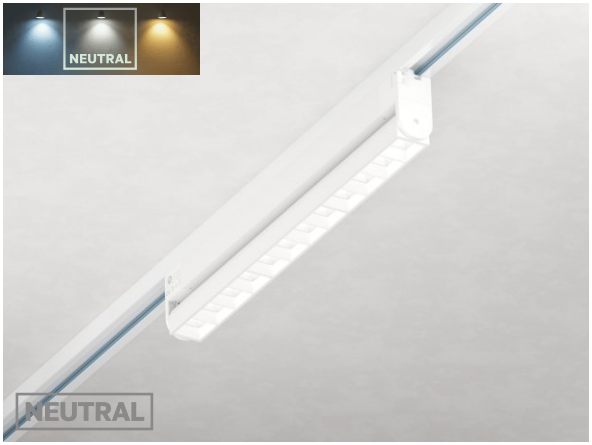

TRL01-11

VR TOUR 360°

*click to go to the vr catalog

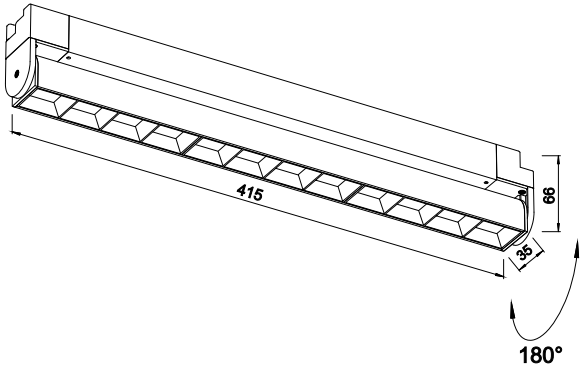

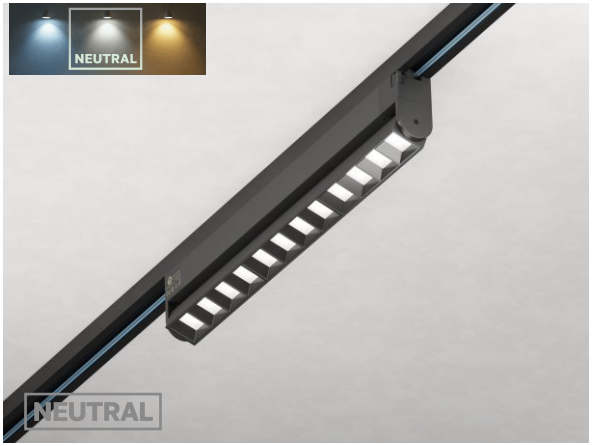

TRL01-12

VR TOUR 360°

*click to go to the vr catalog

230V 30W

4000K

2160 LM

TRL01-11

*click to watch

TRL01-12

*click to watch

SOFIMARSEL

СВЕТИЛЬНИК ТРЕКОВЫЙ SOFIMARSEL

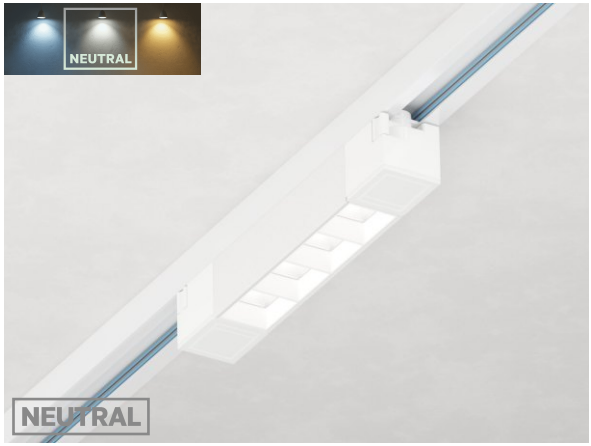

TRL01-13

VR TOUR 360°

*click to go to the vr catalog

230V 12W

4000K

710 LM

TRL01-13

*click to watch

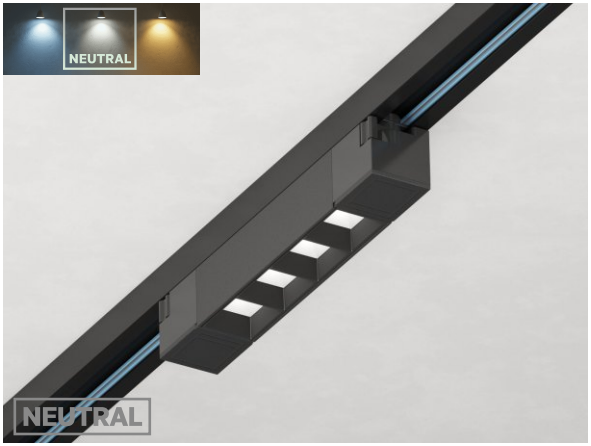

TRL01-14

VR TOUR 360°

*click to go to the vr catalog

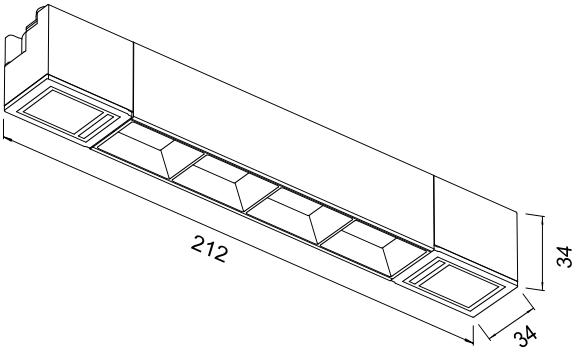

TRL01-14

*click to watch

SOFIMARSEL

СВЕТИЛЬНИК ТРЕКОВЫЙ SOFIMARSEL

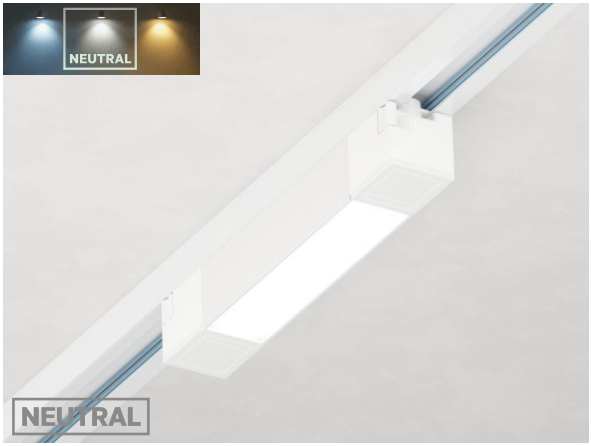

TRL01-15

VR TOUR 360°

*click to go to the vr catalog

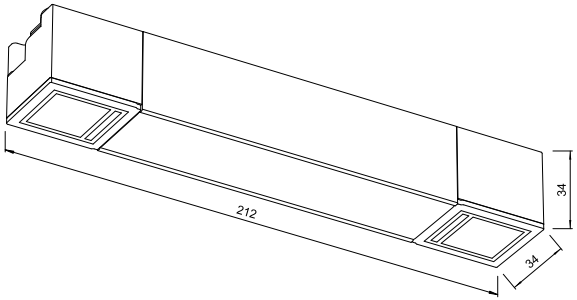

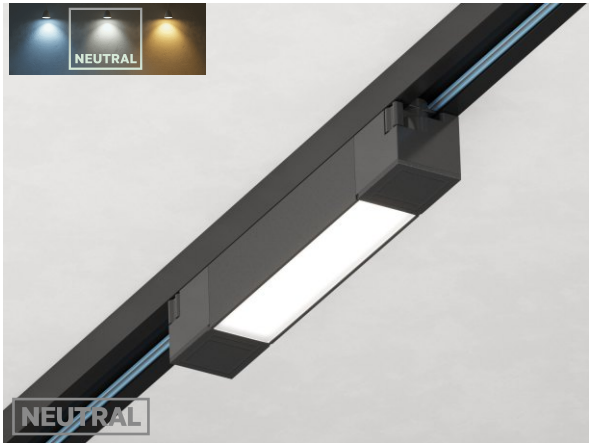

TRL01-16

VR TOUR 360°

*click to go to the vr catalog

230V 12W

4000K

710 LM

TRL01-15

*click to watch

TRL01-16

*click to watch

SOFIMARSEL

СВЕТИЛЬНИК ТРЕКОВЫЙ SOFIMARSEL

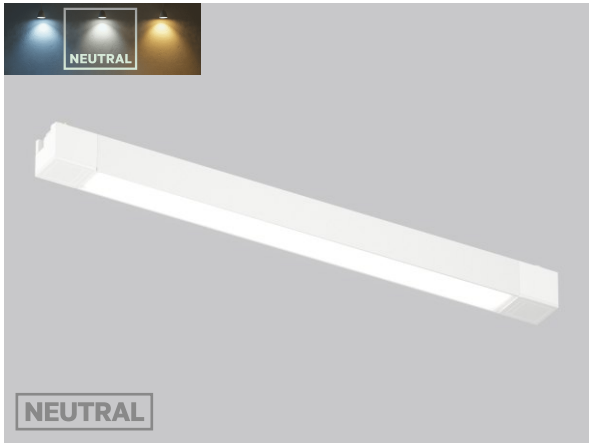

TRL01-17

VR TOUR 360°
*click to go to the vr catalog

230V 30W

4000K

2130 LM

TRL01-17
*click to watch

TRL01-18
*click to watch



TRL01-18

VR TOUR 360°
*click to go to the vr catalog

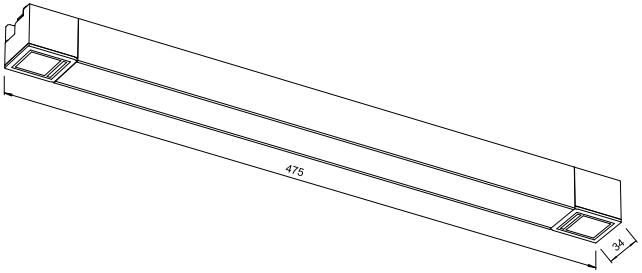

SOFIMARSEL

СВЕТИЛЬНИК ТРЕКОВЫЙ SOFIMARSEL



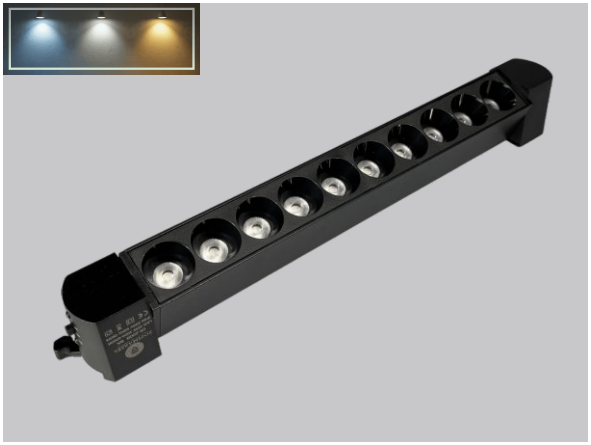

TRL01-22

VR TOUR 360°
*click to go to the vr catalog

230V 20W

3000K 4000K 6000K

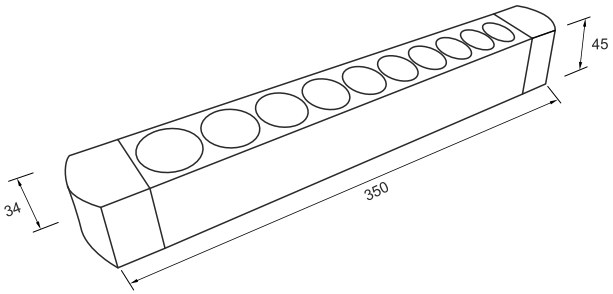

SOFIMARSEL

СВЕТИЛЬНИК ТРЕКОВЫЙ SOFIMARSEL



230V 30W

4000K

2130 LM

TRL02-14

VR TOUR 360°

*click to go to the vr catalog

TRL02-14

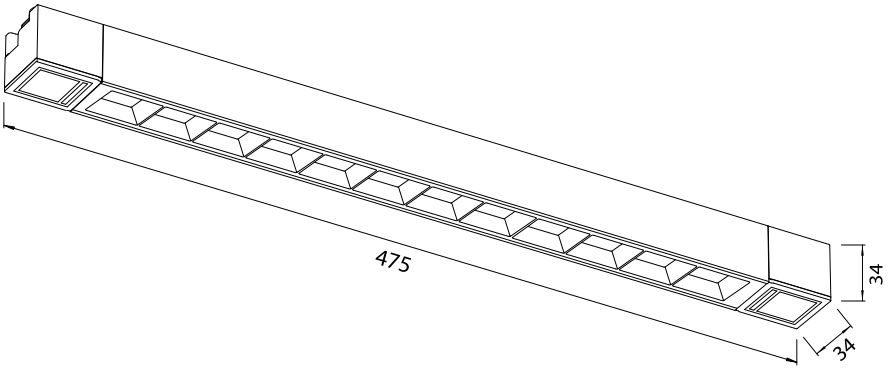

SOFIMARSEL

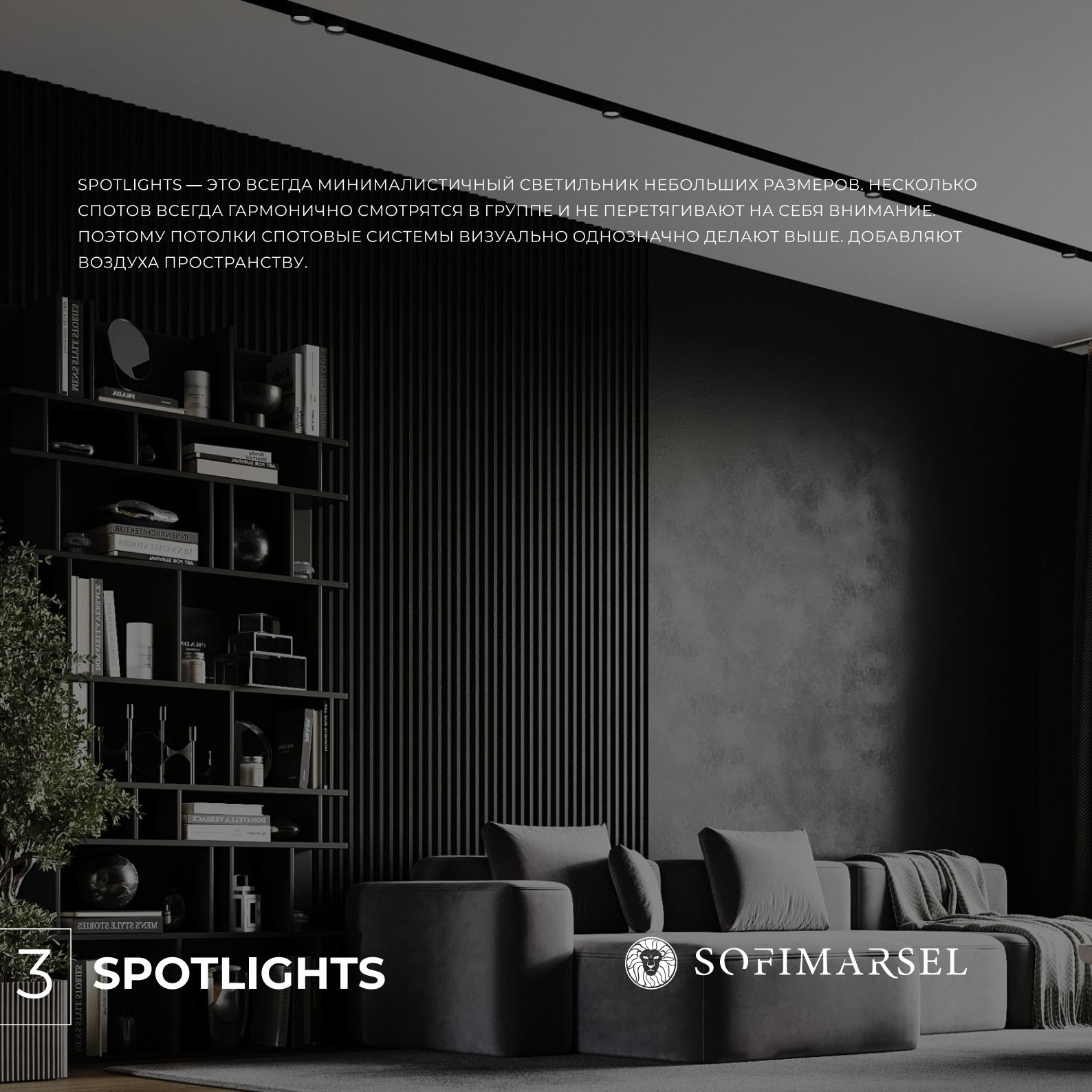

SPOTLIGHTS — ЭТО ВСЕГДА МИНИМАЛИСТИЧНЫЙ СВЕТИЛЬНИК НЕБОЛЬШИХ РАЗМЕРОВ. НЕСКОЛЬКО СПОТОВ ВСЕГДА ГАРМОНИЧНО СМОТРЯТСЯ В ГРУППЕ И НЕ ПЕРЕТЯГИВАЮТ НА СЕБЯ ВНИМАНИЕ. ПОЭТОМУ ПОТОЛКИ СПОТОВЫЕ СИСТЕМЫ ВИЗУАЛЬНО ОДНОЗНАЧНО ДЕЛАЮТ ВЫШЕ. ДОБАВЛЯЮТ ВОЗДУХА ПРОСТРАНСТВУ.

3

SPOTLIGHTS

SOFIMARSEL







СВЕТИЛЬНИК
SPOTLIGHT SOFIMARSEL

ЛАМПА ОТСУТСТВУЕТ В КОМПЛЕКТЕ

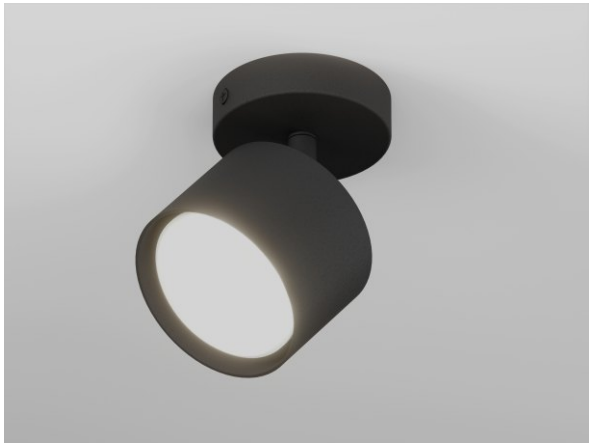

SPT01-1

VR TOUR 360°

*click to go to the vr catalog



SPT01-2

VR TOUR 360°

*click to go to the vr catalog

230V

GX53

ПЛАТФОРМА 140x140 мм
КОЛЬЦО Ø35 мм

SPT01-1

*click to watch

SPT01-2

*click to watch

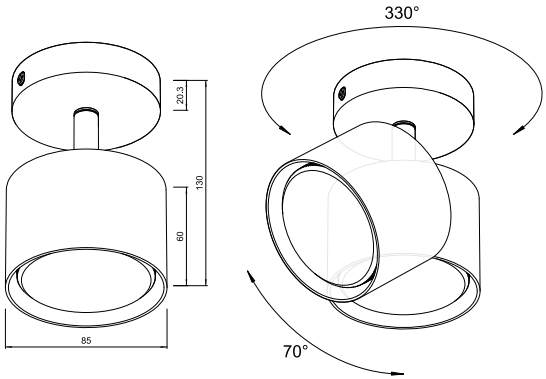

SOFIMARSEL

СВЕТИЛЬНИК
SPOTLIGHT SOFIMARSEL

ЛАМПА ОТСУТСТВУЕТ В КОМПЛЕКТЕ

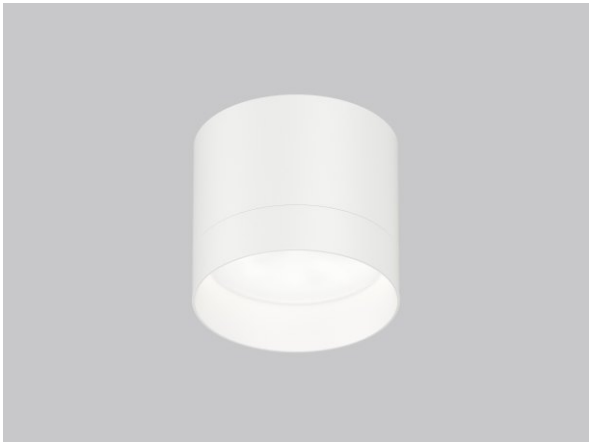

SPT01-3

VR TOUR 360°

*click to go to the vr catalog

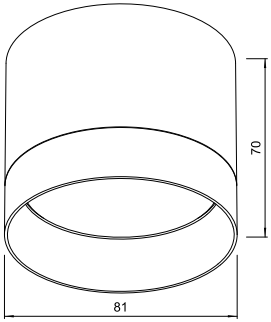

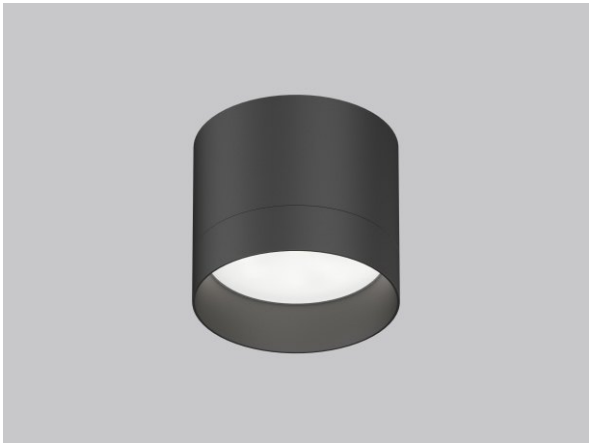

SPT01-4

VR TOUR 360°

*click to go to the vr catalog

230V

GX53

ПЛАТФОРМА 140x140 мм
КОЛЬЦО Ø35 мм

SPT01-3

*click to watch

SPT01-4

*click to watch

SOFIMARSEL

СВЕТИЛЬНИК
SPOTLIGHT SOFIMARSEL

ЛАМПА ОТСУТСТВУЕТ В КОМПЛЕКТЕ



SPT01-5

VR TOUR 360°

*click to go to the vr catalog



SPT01-6

VR TOUR 360°

*click to go to the vr catalog

230V

GU10

ПЛАТФОРМА 140x140 мм
КОЛЬЦО Ø35 мм

SPT01-5

*click to watch

SPT01-6

*click to watch

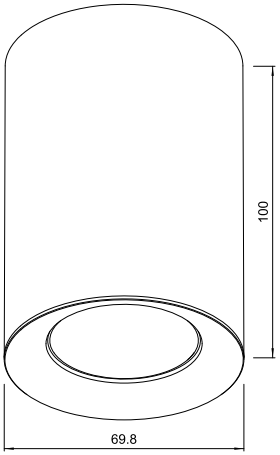

SOFIMARSEL

СВЕТИЛЬНИК
SPOTLIGHT SOFIMARSEL

ЛАМПА ОТСУТСТВУЕТ В КОМПЛЕКТЕ

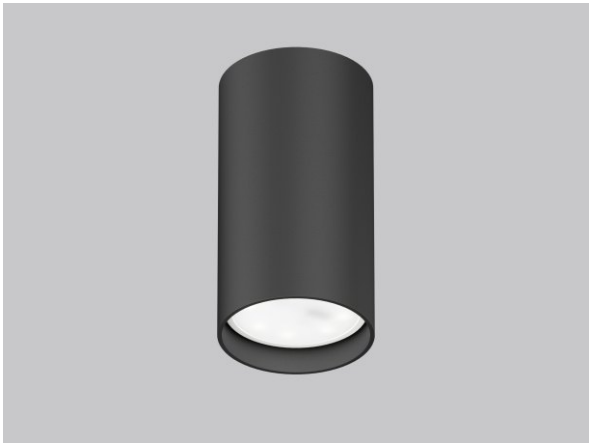

SPT01-7

VR TOUR 360°

*click to go to the vr catalog

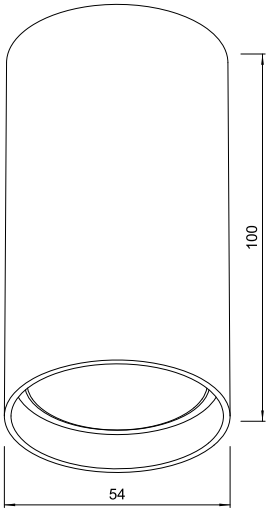



SPT01-8

VR TOUR 360°

*click to go to the vr catalog

230V

GU10

ПЛАТФОРМА 140x140 мм
КОЛЬЦО Ø35 мм

SPT01-7

*click to watch

SPT01-8

*click to watch

SOFIMARSEL

СВЕТИЛЬНИК
SPOTLIGHT SOFIMARSEL

ЛАМПА ОТСУТСТВУЕТ В КОМПЛЕКТЕ



SPT01-9

VR TOUR 360°

*click to go to the vr catalog



SPT01-10

VR TOUR 360°

*click to go to the vr catalog

230V

GU10

ПЛАТФОРМА 140x140 мм
КОЛЬЦО Ø35 мм

SPT01-9

*click to watch

SPT01-10

*click to watch

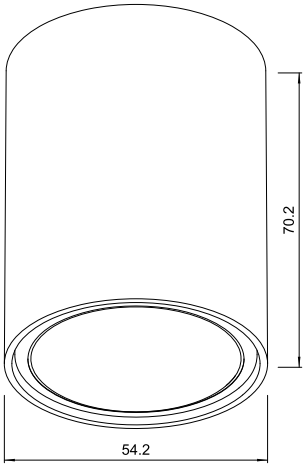

SOFIMARSEL

СВЕТИЛЬНИК
SPOTLIGHT SOFIMARSEL

ЛАМПА ОТСУТСТВУЕТ В КОМПЛЕКТЕ



SPT01-11

VR TOUR 360°

*click to go to the vr catalog

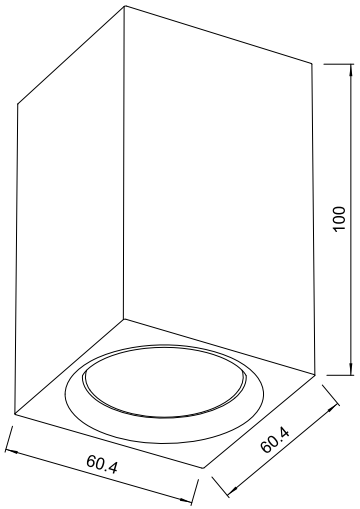



SPT01-12

VR TOUR 360°

*click to go to the vr catalog

230V

GU10

ПЛАТФОРМА 140x140 мм
КОЛЬЦО Ø35 мм

SPT01-11

*click to watch

SPT01-12

*click to watch

SOFIMARSEL

СВЕТИЛЬНИК
SPOTLIGHT SOFIMARSEL

ЛАМПА ОТСУТСТВУЕТ В КОМПЛЕКТЕ



SPT01-13

VR TOUR 360°

*click to go to the vr catalog



SPT01-14

VR TOUR 360°

*click to go to the vr catalog

230V

GU10

ПЛАТФОРМА 140x140 мм
КОЛЬЦО Ø35 мм

SPT01-13

*click to watch

SPT01-14

*click to watch

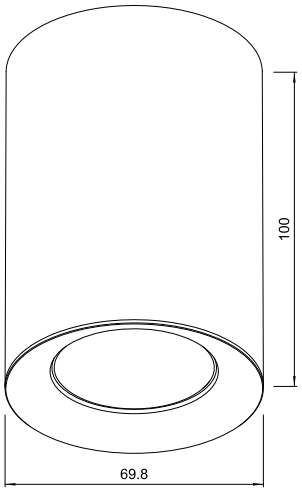

SOFIMARSEL

СВЕТИЛЬНИК
SPOTLIGHT SOFIMARSEL

ЛАМПА ОТСУТСТВУЕТ В КОМПЛЕКТЕ



SPT01-15

VR TOUR 360°

*click to go to the vr catalog

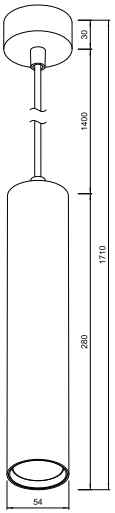



SPT01-16

VR TOUR 360°

*click to go to the vr catalog

230V

GU10

ПЛАТФОРМА 140x140 мм
КОЛЬЦО Ø35 мм

SPT01-15

*click to watch

SPT01-16

*click to watch

SOFIMARSEL

СВЕТОДИОДНАЯ LED ПАНЕЛЬ - ЭТО ЭНЕРГОСБЕРЕГАЮЩИЙ СВЕТИЛЬНИК, ЗНАЧИТЕЛЬНО ПРЕВОСХОДЯЩИЙ ПО СВОИМ ХАРАКТЕРИСТИКАМ И ЭКСПЛУАТАЦИОННЫМ СВОЙСТВАМ ДРУГИЕ ОСВЕТИТЕЛЬНЫЕ ПРИБОРЫ. ОНА ОТЛИЧАЕТСЯ ДОЛГИМ СРОКОМ СЛУЖБЫ, В РАЗЫ ПРЕВЫШАЮЩИМ СРОК ЭКСПЛУАТАЦИИ, КРАЙНЕ МАЛЫМ ЭНЕРГОПОТРЕБЛЕНИЕМ, ИНТЕНСИВНЫМ ЯРКИМ СВЕТОМ, КОТОРЫЙ НЕ УТОМЛЯЕТ ГЛАЗА И НЕ ВЫЗЫВАЕТ УСТАЛОСТИ.

4 LED ПАНЕЛИ

SOFIMARSEL



LED ПАНЕЛЬ SOFIMARSEL



- 230V
- LED 36-72W
- 5000 LM
-
- 3000K - 6000K
- ПЛАТФОРМА 200x200 мм
  КОЛЬЦО Ø35 мм

LP 01-1

LP 01-1

*click to watch

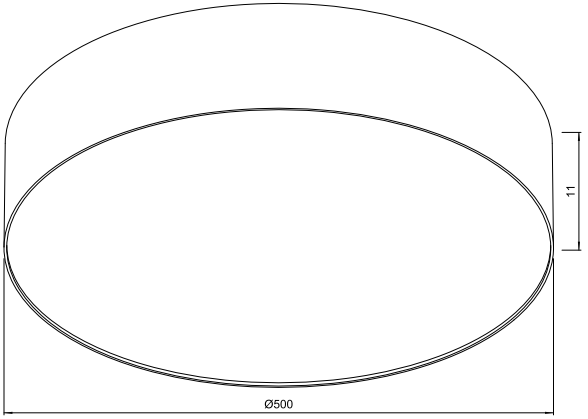

SOFIMARSEL

LED ПАНЕЛЬ SOFIMARSEL



- 230V
- LED 36-72W
- 5000 LM
-
- 3000K - 6000K
- ПЛАТФОРМА 200x200 мм
  КОЛЬЦО Ø35 мм

LP 01-2

LP 01-2

*click to watch

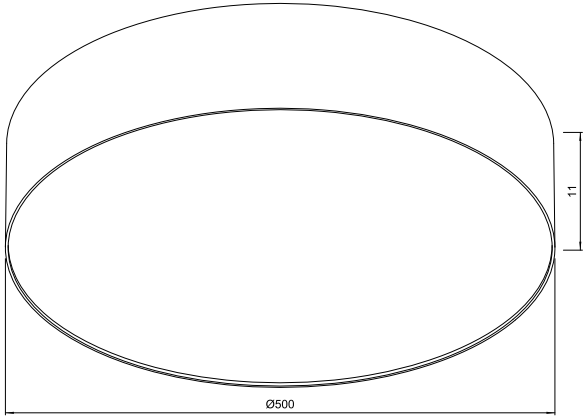

SOFIMARSEL

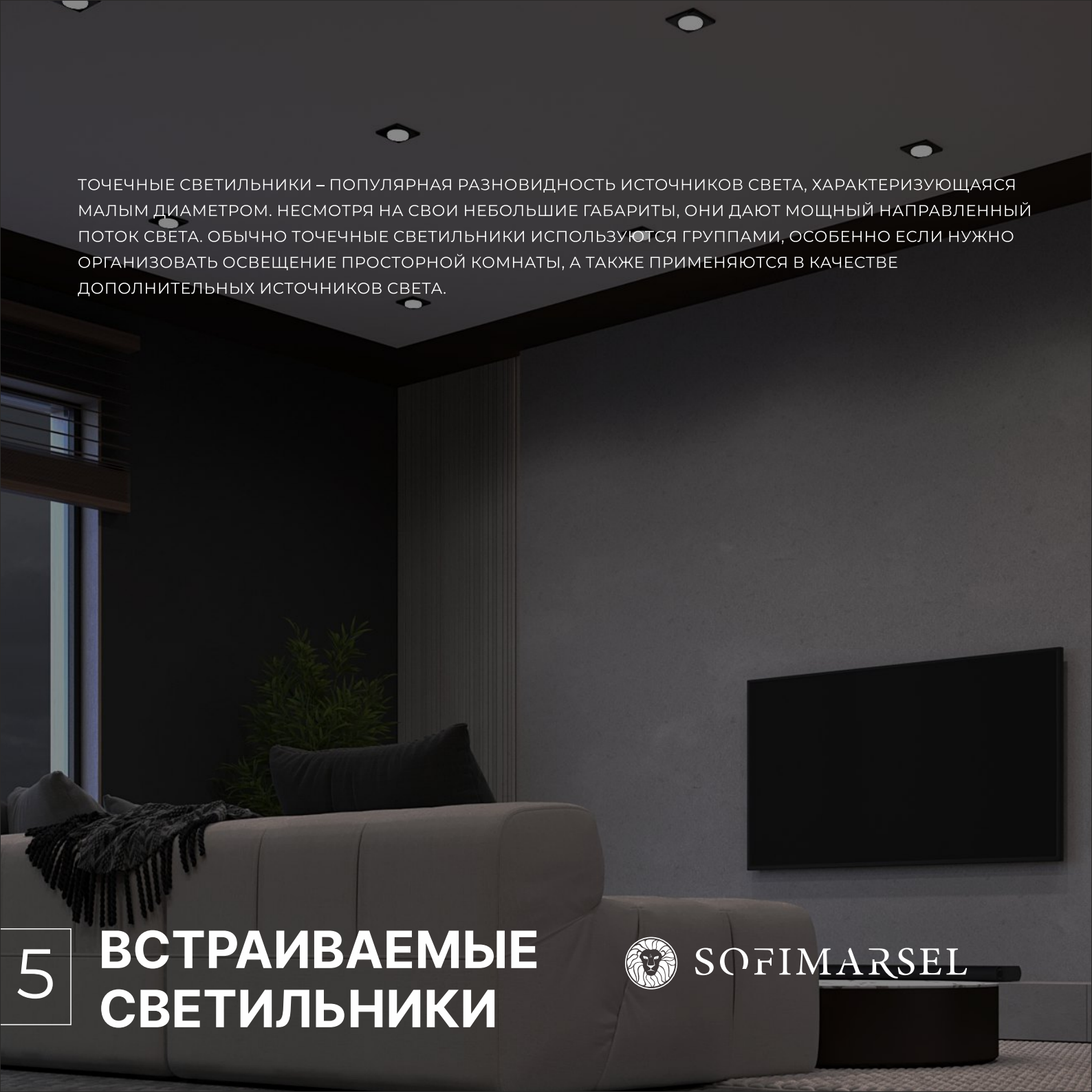

ТОЧЕЧНЫЕ СВЕТИЛЬНИКИ – ПОПУЛЯРНАЯ РАЗНОВИДНОСТЬ ИСТОЧНИКОВ СВЕТА, ХАРАКТЕРИЗУЮЩАЯСЯ МАЛЫМ ДИАМЕТРОМ. НЕСМОТРЯ НА СВОИ НЕБОЛЬШИЕ ГАБАРИТЫ, ОНИ ДАЮТ МОЩНЫЙ НАПРАВЛЕННЫЙ ПОТОК СВЕТА. ОБЫЧНО ТОЧЕЧНЫЕ СВЕТИЛЬНИКИ ИСПОЛЬЗУЮТСЯ ГРУППАМИ, ОСОБЕННО ЕСЛИ НУЖНО ОРГАНИЗОВАТЬ ОСВЕЩЕНИЕ ПРОСТОРНОЙ КОМНАТЫ, А ТАКЖЕ ПРИМЕНЯЮТСЯ В КАЧЕСТВЕ ДОПОЛНИТЕЛЬНЫХ ИСТОЧНИКОВ СВЕТА.

5

ВСТРАИВАЕМЫЕ СВЕТИЛЬНИКИ

SOFIMARSEL







ВСТРАИВАЕМЫЙ СВЕТИЛЬНИК LED

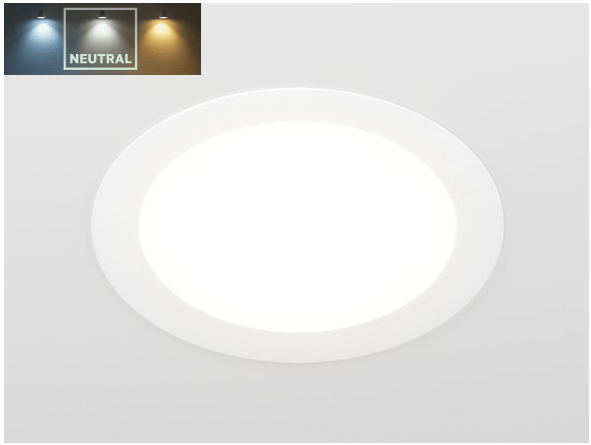

230V 12W

850 LM

4000K

ПЛАТФОРМА 115-155 мм
КОЛЬЦО Ø155 мм

L01-1 NEUTRAL VR TOUR 360°

*click to go to the vr catalog

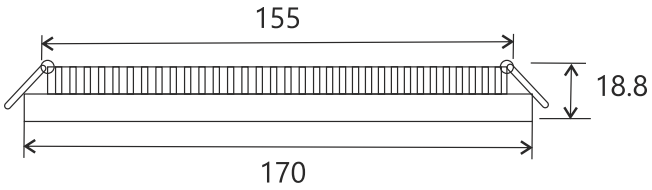

L01-1

*click to watch

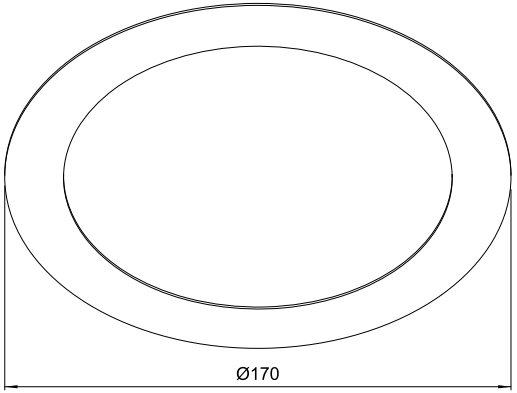

SOFIMARSEL

ВСТРАИВАЕМЫЙ СВЕТИЛЬНИК LED

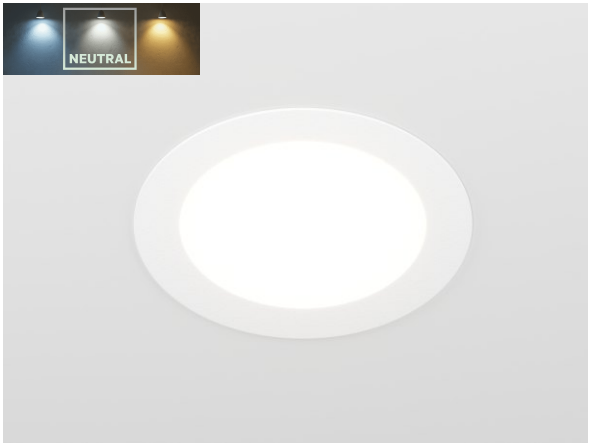

230V 9W

530 LM

4000K

ПЛАТФОРМА 115-155 мм
КОЛЬЦО Ø130 мм

L01-2 NEUTRAL

VR TOUR 360°

*click to go to the vr catalog

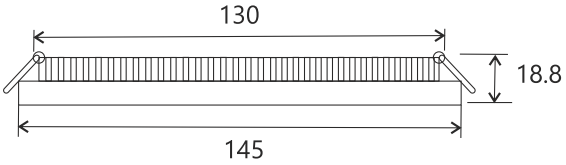

L01-2

*click to watch

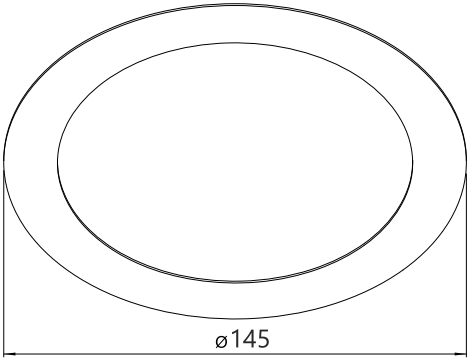

SOFIMARSEL

ВСТРАИВАЕМЫЙ СВЕТИЛЬНИК LED

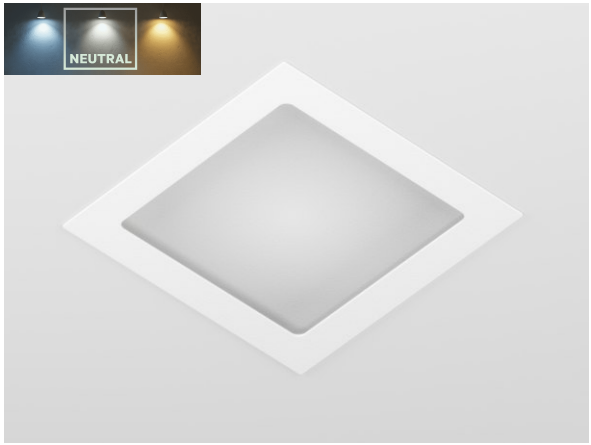

230V 12W

850 LM

4000K

ПЛАТФОРМА
150x200 мм

L02-1 NEUTRAL

VR TOUR 360°

*click to go to the vr catalog

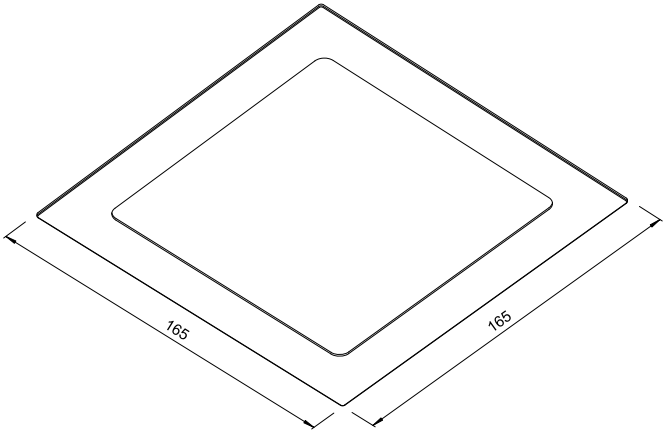

L02-1

*click to watch

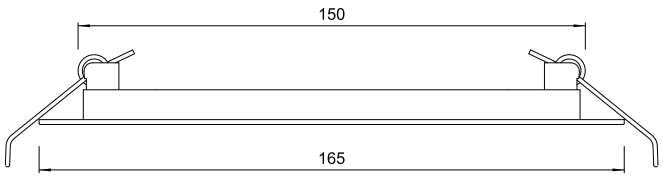

SOFIMARSEL

ВСТРАИВАЕМЫЙ СВЕТИЛЬНИК LED

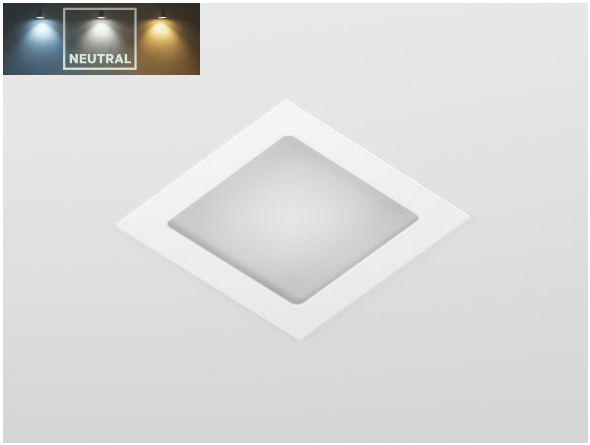

230V 19W

530 LM

4000K

ПЛАТФОРМА
150x200 мм

L02-2 NEUTRAL

VR TOUR 360°

*click to go to the vr catalog

L02-2

*click to watch

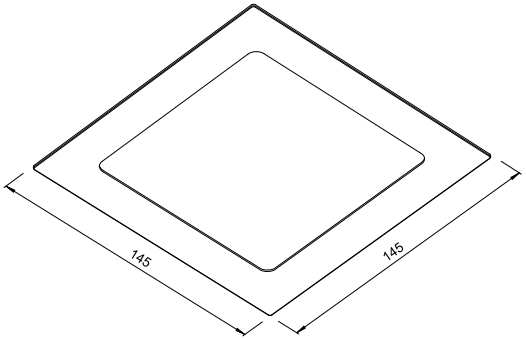

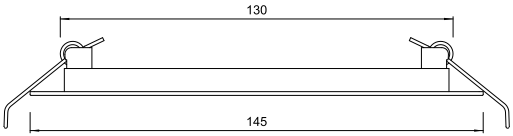

SOFIMARSEL

ВСТРАИВАЕМЫЙ СВЕТИЛЬНИК LED



230V 18W

2000 LM

4000K

ПЛАТФОРМА 60-120 мм
ПЛАТФОРМА 115-155 мм
КОЛЬЦО Ø60 - Ø150 мм

L03-1 NEUTRAL VR TOUR 360°

*click to go to the vr catalog

L03-1

*click to watch

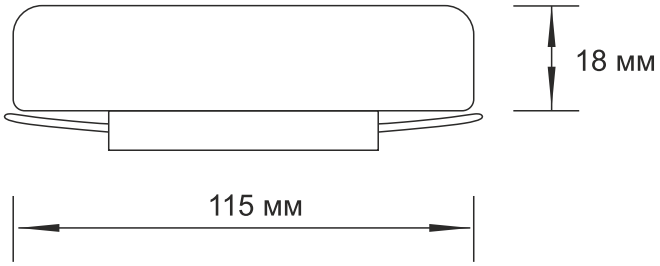

SOFIMARSEL

ВСТРАИВАЕМЫЙ СВЕТИЛЬНИК LED



230V 8W

950 LM

4000K

ПЛАТФОРМА 60-120 мм
ПЛАТФОРМА 115-155 мм
КОЛЬЦО Ø60 - Ø150 мм

L03-2 NEUTRAL

VR TOUR 360°

*click to go to the vr catalog

L03-2

*click to watch

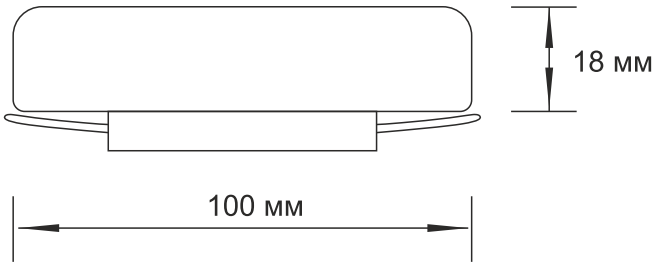

SOFIMARSEL

ВСТРАИВАЕМЫЙ СВЕТИЛЬНИК LED

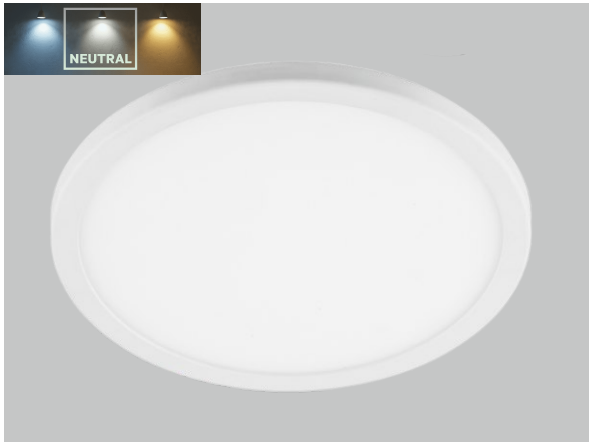

L04-1 NEUTRAL

VR TOUR 360°

*click to go to the vr catalog

230V 8W

ПЛАТФОРМА 60-120 мм
ПЛАТФОРМА 115-155 мм
КОЛЬЦО Ø60 - Ø150 мм

4000K

520 LM

L04-1

*click to watch

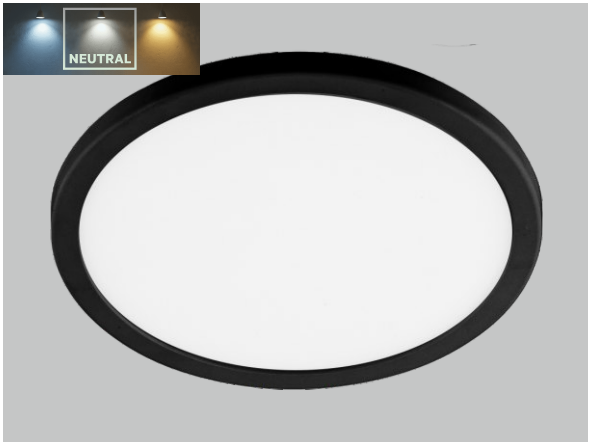

L04-2 NEUTRAL

VR TOUR 360°

*click to go to the vr catalog

L04-2

*click to watch

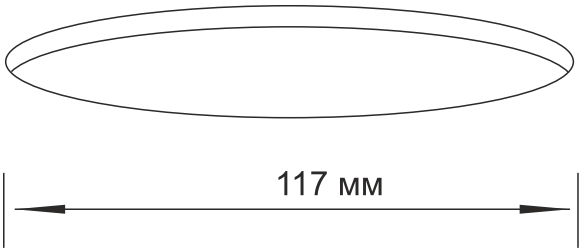

SOFIMARSEL

ВСТРАИВАЕМЫЙ СВЕТИЛЬНИК LED

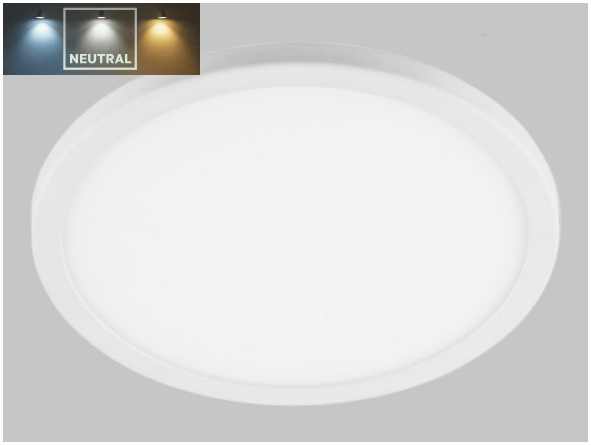

L04-3 NEUTRAL

VR TOUR 360°

*click to go to the vr catalog

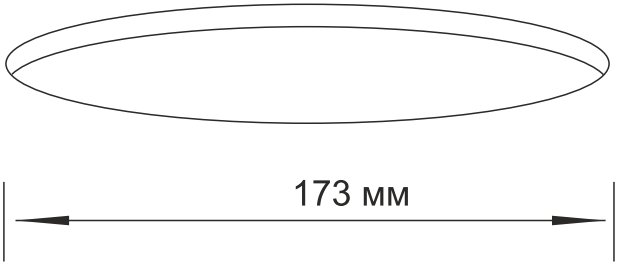

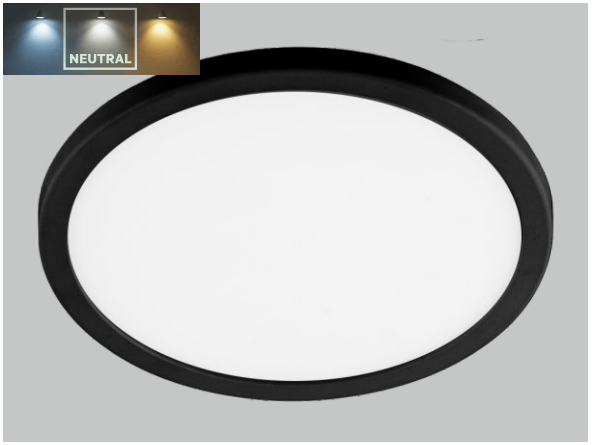

L04-4 NEUTRAL

VR TOUR 360°

*click to go to the vr catalog

230V 15W

ПЛАТФОРМА 60-120 мм
ПЛАТФОРМА 115-155 мм
КОЛЬЦО Ø60 - Ø150 мм

1350 LM

4000K

L04-3

*click to watch

L04-4

*click to watch

SOFIMARSEL

ВСТРАИВАЕМЫЙ СВЕТИЛЬНИК SOFIMARSEL



L08-1

БЕЛЫЙ

VR TOUR 360°

*click to go to the vr catalog

230V

GX53

ПЛАТФОРМА 55-105 мм
КОЛЬЦО Ø85 мм

L08-1

*click to watch

ЛАМПА ОТСУТСТВУЕТ В КОМПЛЕКТЕ

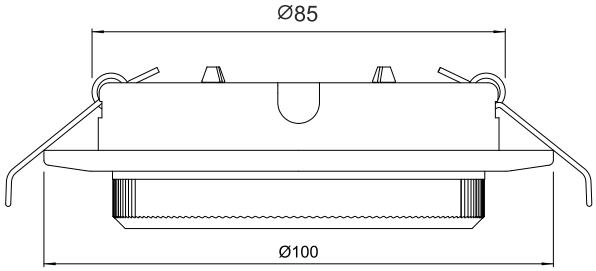

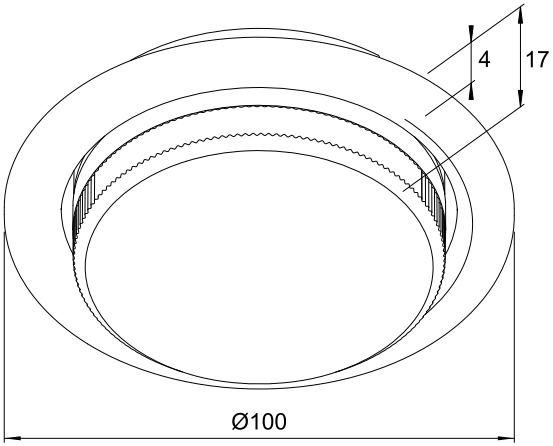

SOFIMARSEL

ВСТРАИВАЕМЫЙ СВЕТИЛЬНИК SOFIMARSEL

ЛАМПА ОТСУТСТВУЕТ В КОМПЛЕКТЕ



L08-2
ХРОМ

VR TOUR 360°
*click to go to the vr catalog

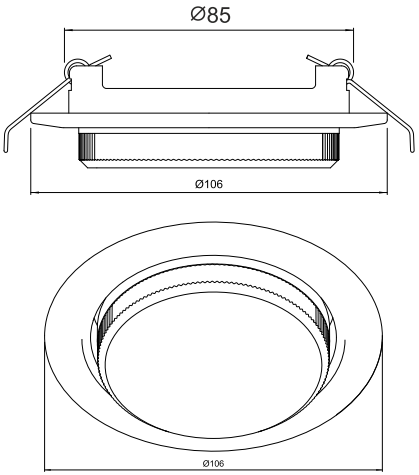



L08-3
ХРОМ САТИН

VR TOUR 360°
*click to go to the vr catalog

230V

GX53

ПЛАТФОРМА 55-105 мм
КОЛЬЦО Ø85 мм

L08-2
*click to watch

L08-3
*click to watch

SOFIMARSEL

ВСТРАИВАЕМЫЙ СВЕТИЛЬНИК SOFIMARSEL

ЛАМПА ОТСУТСТВУЕТ В КОМПЛЕКТЕ



L08-4

ПРОЗРАЧНЫЙ

VR TOUR 360°

*click to go to the vr catalog

230V
4W (DOWN LIGHT LED)

GX53

ПЛАТФОРМА 55-105 мм
КОЛЬЦО Ø85 мм

L08-4

*click to watch

L08-5

*click to watch



L08-5

ЧЕРНЫЙ

VR TOUR 360°

*click to go to the vr catalog

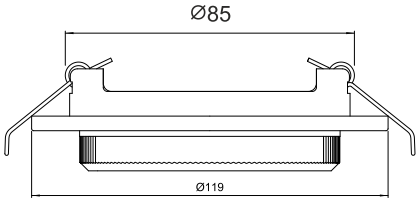

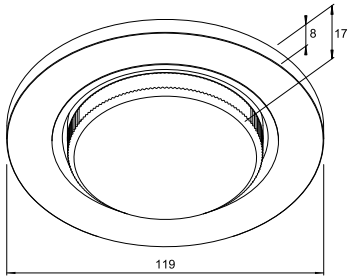

SOFIMARSEL

ВСТРАИВАЕМЫЙ СВЕТИЛЬНИК SOFIMARSEL

ЛАМПА ОТСУТСТВУЕТ В КОМПЛЕКТЕ



L08-6
ПРОЗРАЧНЫЙ

VR TOUR 360°
*click to go to the vr catalog

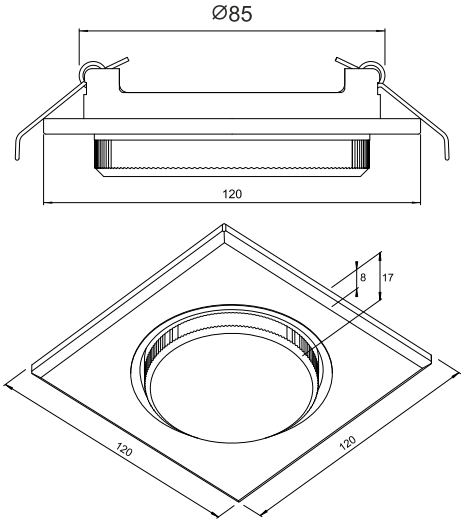



L08-7
ЧЕРНЫЙ

VR TOUR 360°
*click to go to the vr catalog

230V
4W (DOWN LIGHT LED)

GX53

ПЛАТФОРМА 55-105 мм
КОЛЬЦО Ø85 мм

L08-6
*click to watch

L08-7
*click to watch

SOFIMARSEL

ВСТРАИВАЕМЫЙ СВЕТИЛЬНИК SOFIMARSEL

ЛАМПА ОТСУТСТВУЕТ В КОМПЛЕКТЕ



L08-8

ПРОЗРАЧНЫЙ

VR TOUR 360° *click to go to the vr catalog

230V
4W (DOWN LIGHT LED)

GX53

ПЛАТФОРМА 55-105 мм
КОЛЬЦО Ø85 мм

L08-8 *click to watch

L08-9 *click to watch

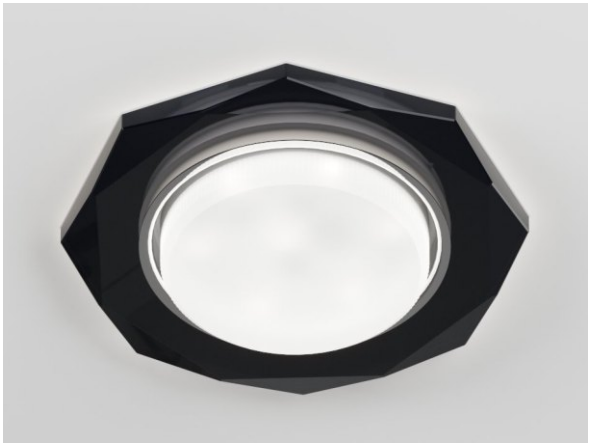

L08-9

ЧЕРНЫЙ

VR TOUR 360° *click to go to the vr catalog

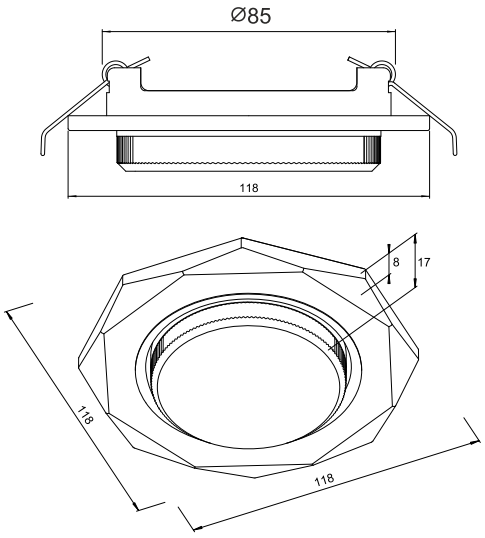

SOFIMARSEL

ВСТРАИВАЕМЫЙ СВЕТИЛЬНИК SOFIMARSEL

ЛАМПА ОТСУТСТВУЕТ В КОМПЛЕКТЕ



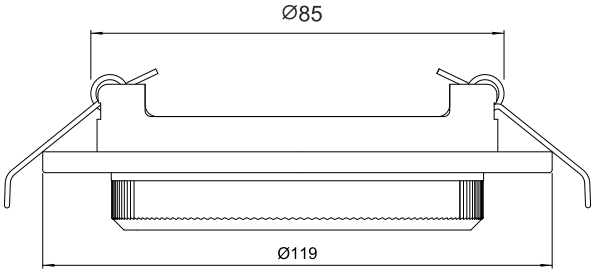

L08-10

ПЕСОЧНО-БЕЛЫЙ

VR TOUR 360°
*click to go to the vr catalog

230V
4W (DOWN LIGHT LED)

GX53

ПЛАТФОРМА 55-105 мм
КОЛЬЦО Ø85 мм

L08-10
*click to watch

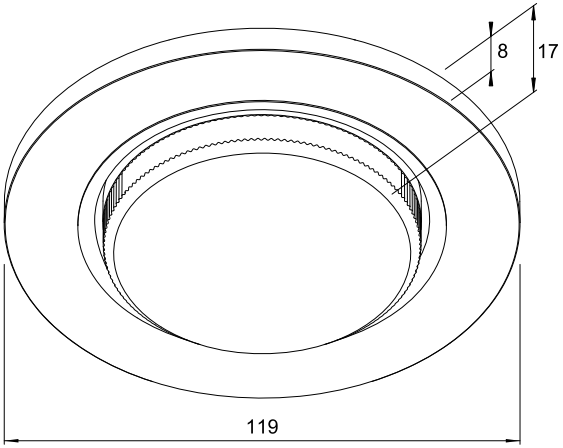

SOFIMARSEL

ВСТРАИВАЕМЫЙ СВЕТИЛЬНИК SOFIMARSEL

ЛАМПА ОТСУТСТВУЕТ В КОМПЛЕКТЕ



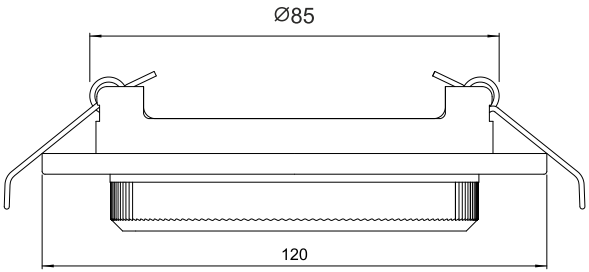

L08-11

ПЕСОЧНО-БЕЛЫЙ

VR TOUR 360°
*click to go to the vr catalog

230V
4W (DOWN LIGHT LED)

GX53

ПЛАТФОРМА 55-105 мм
КОЛЬЦО Ø85 мм

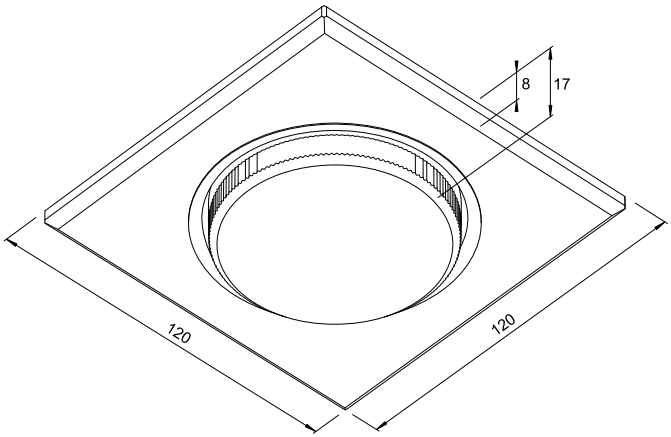

L08-11

*click to watch

SOFIMARSEL

ВСТРАИВАЕМЫЙ СВЕТИЛЬНИК SOFIMARSEL

ЛАМПА ОТСУТСТВУЕТ В КОМПЛЕКТЕ



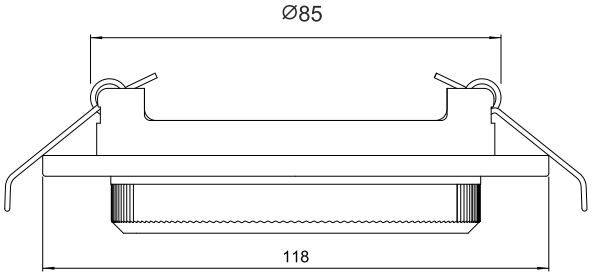

L08-12

ПЕСОЧНО-БЕЛЫЙ

VR TOUR 360°

*click to go to the vr catalog

230V
4W (DOWN LIGHT LED)

GX53

ПЛАТФОРМА 55-105 мм
КОЛЬЦО Ø85 мм

L08-12

*click to watch

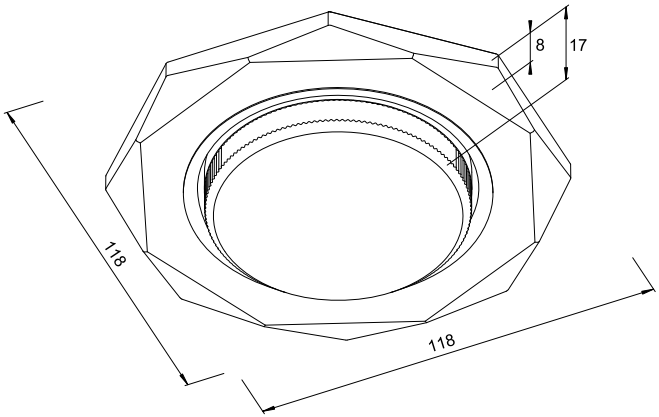

SOFIMARSEL

ВСТРАИВАЕМЫЙ СВЕТИЛЬНИК SOFIMARSEL

ЛАМПА ОТСУТСТВУЕТ В КОМПЛЕКТЕ



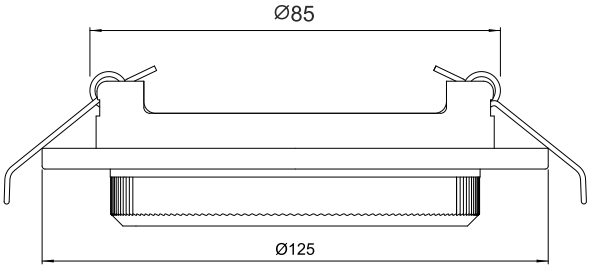

L08-13

ПЕСОЧНО-БЕЛЫЙ

VR TOUR 360°
*click to go to the vr catalog

230V
4W (DOWN LIGHT LED)

GX53

ПЛАТФОРМА 55-105 мм
КОЛЬЦО Ø85 мм

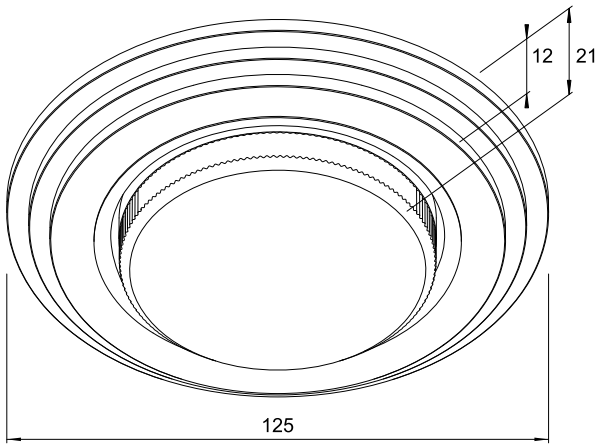

L08-13

*click to watch

SOFIMARSEL

ВСТРАИВАЕМЫЙ СВЕТИЛЬНИК SOFIMARSEL

ЛАМПА ОТСУТСТВУЕТ В КОМПЛЕКТЕ



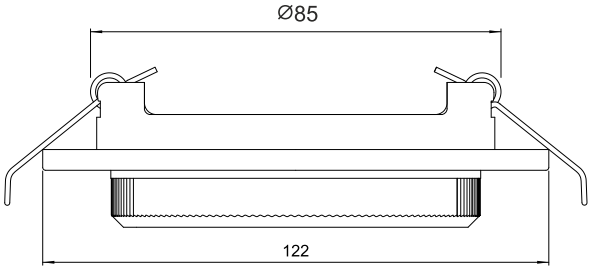

L08-14

ПЕСОЧНО-БЕЛЫЙ

VR TOUR 360°
*click to go to the vr catalog

230V
4W (DOWN LIGHT LED)

GX53

ПЛАТФОРМА 55-105 мм
КОЛЬЦО Ø85 мм

L08-14
*click to watch

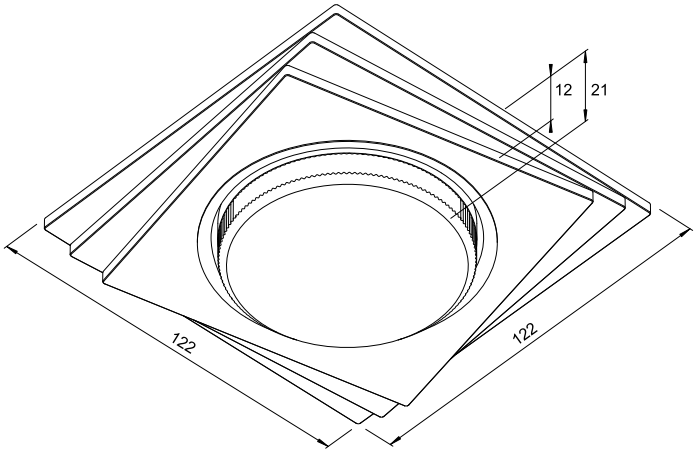

SOFIMARSEL

ВСТРАИВАЕМЫЙ СВЕТИЛЬНИК SOFIMARSEL

ЛАМПА ОТСУТСТВУЕТ В КОМПЛЕКТЕ



L08-15

ЗОЛОТО

VR TOUR 360° *click to go to the vr catalog

230V

GX53

ПЛАТФОРМА 55-105 мм
КОЛЬЦО Ø85 мм

L08-15 *click to watch

L08-16 *click to watch



L08-16

СИЯЮЩЕ-БЕЛЫЙ

VR TOUR 360° *click to go to the vr catalog



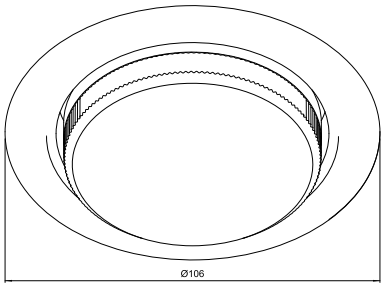

SOFIMARSEL

ВСТРАИВАЕМЫЙ СВЕТИЛЬНИК SOFIMARSEL

ЛАМПА ОТСУТСТВУЕТ В КОМПЛЕКТЕ



L08-17

ЧЕРНЫЙ ХРОМ

VR TOUR 360°

*click to go to the vr catalog



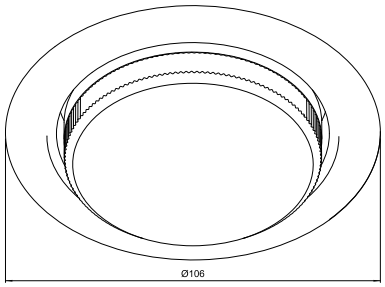



L08-18

МАТОВЫЙ ЧЕРНЫЙ

VR TOUR 360°

*click to go to the vr catalog

230V

GX53

ПЛАТФОРМА 55-105 мм
КОЛЬЦО Ø85 мм

L08-17

*click to watch

L08-18

*click to watch

SOFIMARSEL

ВСТРАИВАЕМЫЙ СВЕТИЛЬНИК SOFIMARSEL

ЛАМПА ОТСУТСТВУЕТ В КОМПЛЕКТЕ



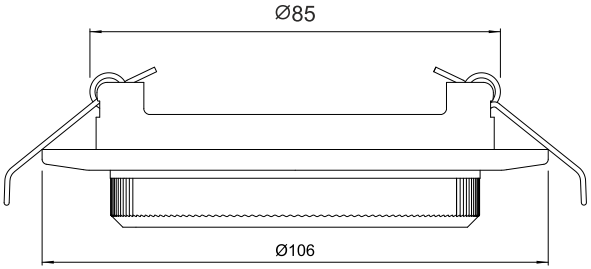

L08-19

АНТИЧНАЯ ЛАТУНЬ

VR TOUR 360°
*click to go to the vr catalog

230V

GX53

ПЛАТФОРМА 55-105 мм
КОЛЬЦО Ø85 мм

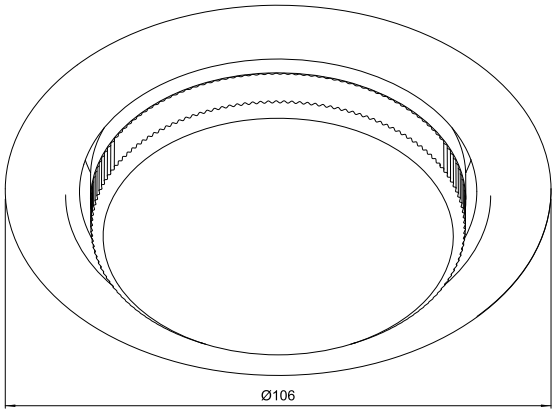

L08-19

*click to watch

SOFIMARSEL

ВСТРАИВАЕМЫЙ СВЕТИЛЬНИК SOFIMARSEL

ЛАМПА ОТСУТСТВУЕТ В КОМПЛЕКТЕ



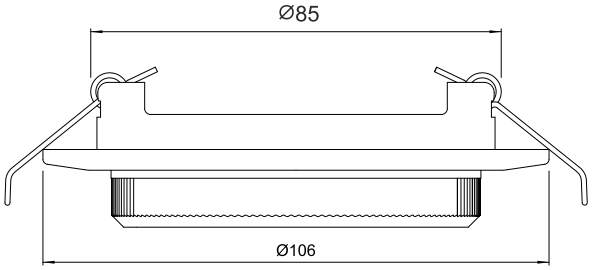

L08-20

АНТИЧНАЯ МЕДЬ

VR TOUR 360°

*click to go to the vr catalog

230V

GX53

ПЛАТФОРМА 55-105 мм
КОЛЬЦО Ø85 мм

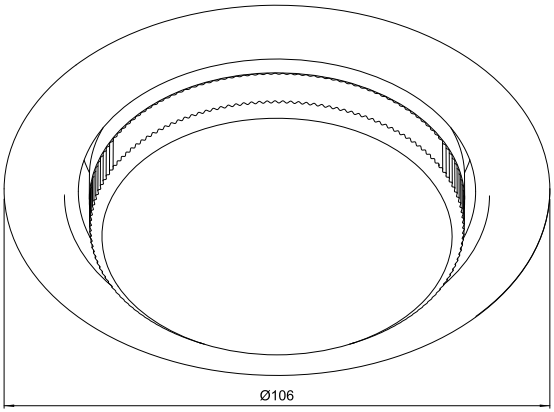

L08-20

*click to watch

SOFIMARSEL

ВСТРАИВАЕМЫЙ СВЕТИЛЬНИК SOFIMARSEL

ЛАМПА ОТСУТСТВУЕТ В КОМПЛЕКТЕ



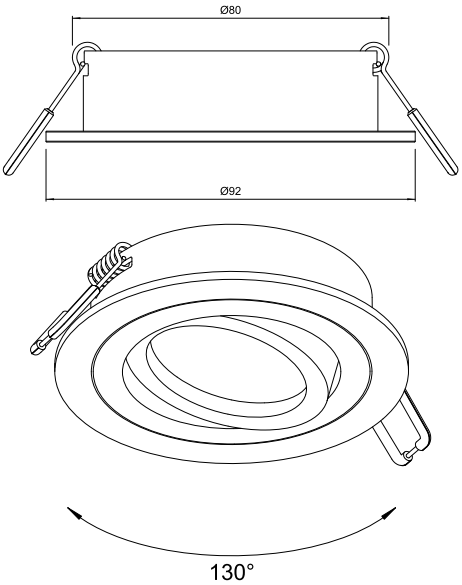

L08-21

БЕЛЫЙ

VR TOUR 360°
*click to go to the vr catalog

230V

GU10

ПЛАТФОРМА 55-105 мм
КОЛЬЦО Ø80 мм

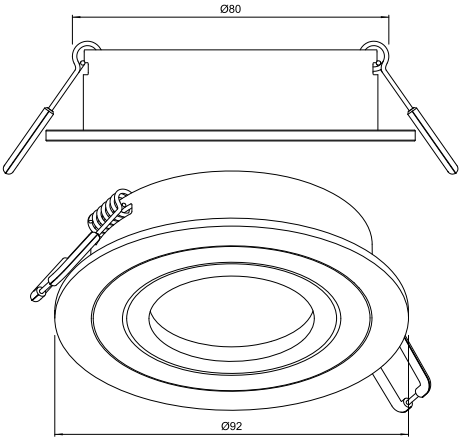

L08-21

*click to watch

SOFIMARSEL

ВСТРАИВАЕМЫЙ СВЕТИЛЬНИК SOFIMARSEL

ЛАМПА ОТСУТСТВУЕТ В КОМПЛЕКТЕ



L08-22

ЧЕРНЫЙ

VR TOUR 360°

*click to go to the vr catalog

230V

GU10

ПЛАТФОРМА 55-105 мм
КОЛЬЦО Ø80 мм

L08-22

*click to watch

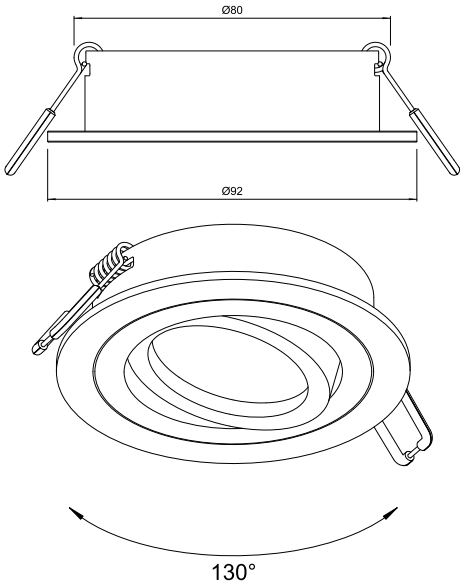

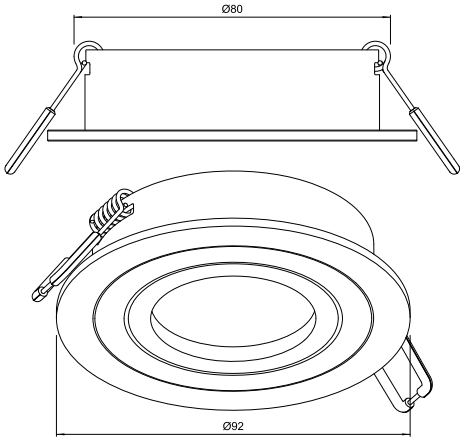

SOFIMARSEL

ВСТРАИВАЕМЫЙ СВЕТИЛЬНИК SOFIMARSEL

ЛАМПА ОТСУТСТВУЕТ В КОМПЛЕКТЕ



L08-23

СТЕКЛО

VR TOUR 360°

*click to go to the vr catalog

230V
4W (DOWN LIGHT LED)

GX53

ПЛАТФОРМА 55-105 мм
КОЛЬЦО Ø85 мм

L08-23

*click to watch



L08-24

СТЕКЛО

VR TOUR 360°

*click to go to the vr catalog

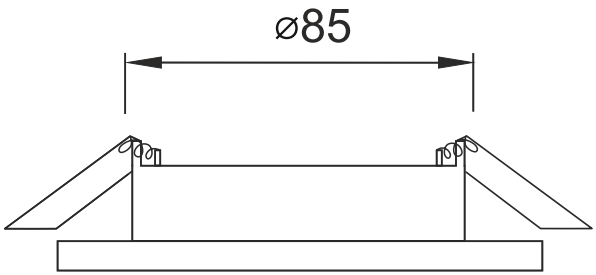

L08-24

*click to watch

SOFIMARSEL

ВСТРАИВАЕМЫЙ СВЕТИЛЬНИК SOFIMARSEL

ЛАМПА ОТСУТСТВУЕТ В КОМПЛЕКТЕ



L08-25

СТЕКЛО

VR TOUR 360°

*click to go to the vr catalog

230V
4W (DOWN LIGHT LED)

GX53

ПЛАТФОРМА 55-105 мм
КОЛЬЦО Ø85 мм

L08-25

*click to watch

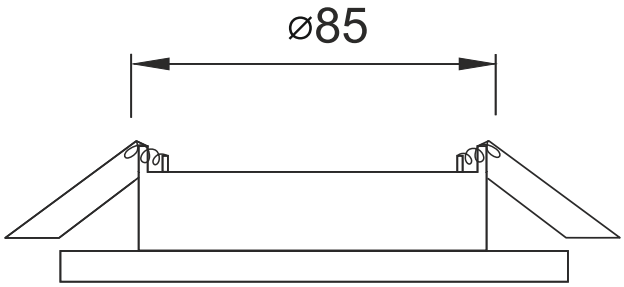

SOFIMARSEL

ВСТРАИВАЕМЫЙ СВЕТИЛЬНИК SOFIMARSEL

ЛАМПА ОТСУТСТВУЕТ В КОМПЛЕКТЕ



L08-26

VR TOUR 360°

*click to go to the vr catalog

230V

GX53

ПЛАТФОРМА 55-105 мм
КОЛЬЦО Ø85 мм



L08-27

VR TOUR 360°

*click to go to the vr catalog

230V

GX53

ПЛАТФОРМА 55-105 мм
КОЛЬЦО Ø85 мм

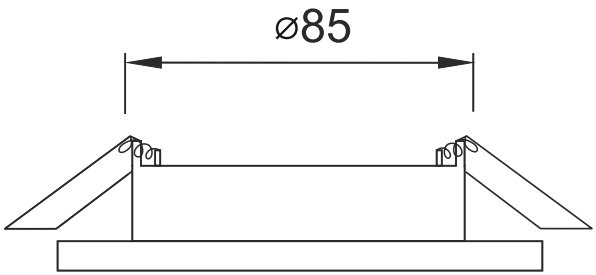

SOFIMARSEL

SOFIMARSEL

ЛАМПА ОТСУТСТВУЕТ В КОМПЛЕКТЕ



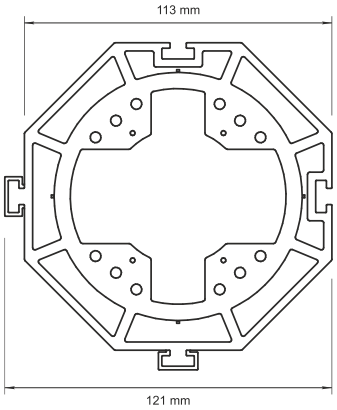

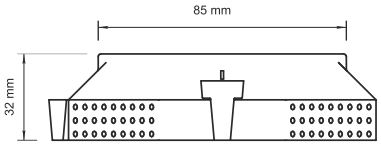

SL53

*click to watch

SL53

230V GX53





SHOWCASE

*click to watch

SL53 SHOWCASE

230V GX53

ПОЗИЦИОНЕР КОЛЬЦА SL53

СВЕТИЛЬНИК БЕЗРАМНЫЙ

ЛАМПА ОТСУТСТВУЕТ В КОМПЛЕКТЕ

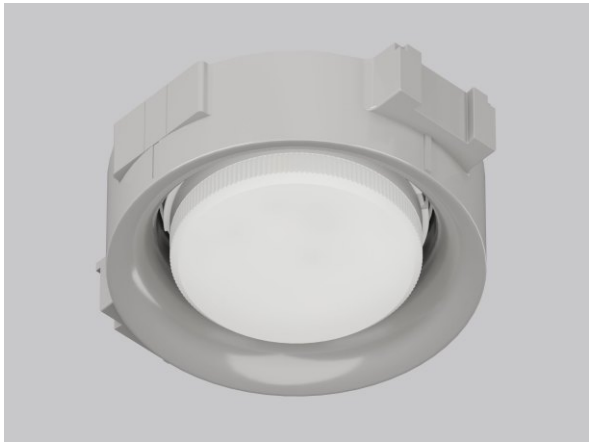

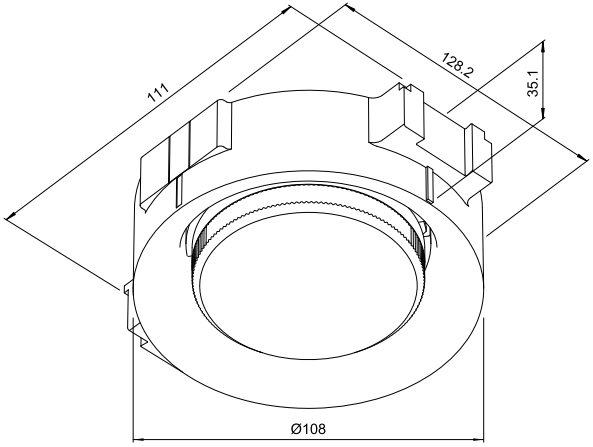

ВН53

ПЛАТФОРМА 55-105 мм
КОЛЬЦО Ø85 мм





SOFIMARSEL

ЛАМПА LED SOFIMARSEL



GU10

230V 8W

670 LM

4000K

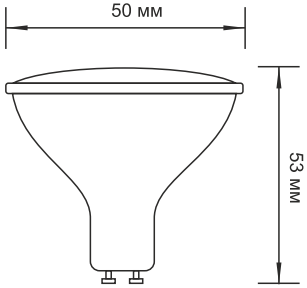

B01-10 NEUTRAL

ЛАМПА LED GU10



GU10

230V 8W

670 LM

4000K

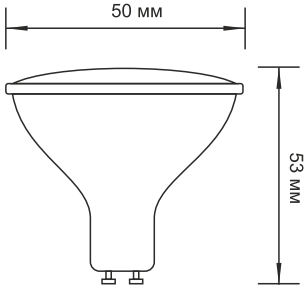

B01-11 NEUTRAL

ЛАМПА LED GU10

ЛАМПА LED SOFIMARSEL



GU10

230V 7W

4000K

LM 01-1

NEUTRAL

МОДУЛЬ СВЕТОДИОДНЫЙ



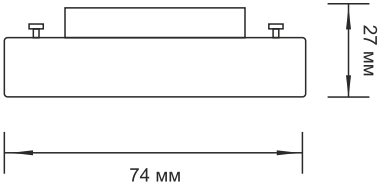

230V 8W

GX53

880 LM

4000K (B01-13)

6000K (B01-14)

3000K (B01-16)

B01-13/B01-14

ЛАМПА LED GX53

SOFIMARSEL



МАГНИТНЫЕ ТРЕКОВЫЕ СИСТЕМЫ - ЭТО ИННОВАЦИОННОЕ СВЕТОТЕХНИЧЕСКОЕ ОБОРУДОВАНИЕ. СОСТОИТ ИЗ ШИНОПРОВОДА, КОМПЛЕКТУЮЩИХ И СВЕТИЛЬНИКОВ, КОТОРЫЕ КРЕПЯТСЯ К ШИНЕ ПРИ ПОМОЩИ МАГНИТОВ. ОБЛАДАЕТ ВСЕМИ ПЛЮСАМИ ТРЕКОВЫХ СИСТЕМ, НО БЛАГОДАРЯ МАГНИТНОЙ СОСТАВЛЯЮЩЕЙ ОБЛЕГЧАЕТ ПРОЦЕСС УСТАНОВКИ СВЕТИЛЬНИКОВ. К ТОМУ ЖЕ, ИХ РАСПОЛОЖЕНИЕ МОЖНО ЛЕГКО МЕНЯТЬ В ПРОЦЕССЕ ЭКСПЛУАТАЦИИ, БЕЗ ПОМОЩИ ПРОФЕССИОНАЛОВ.

6

МАГНИТНЫЕ ТРЕКОВЫЕ СИСТЕМЫ

SOFIMARSEL









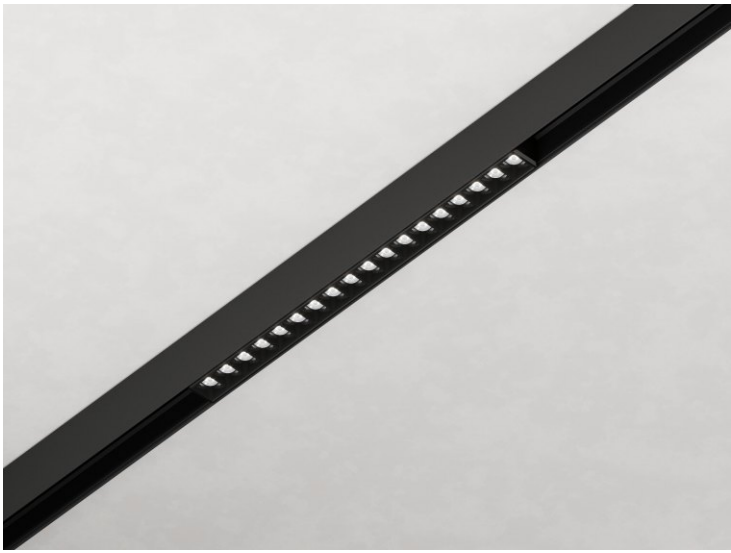

TRM01-1
TRM01-2

МАГНИТНЫЙ ШИНОПРОВОД SOFIMARSEL

48V

TRM01-1
1 M

TRM01-2
2 M

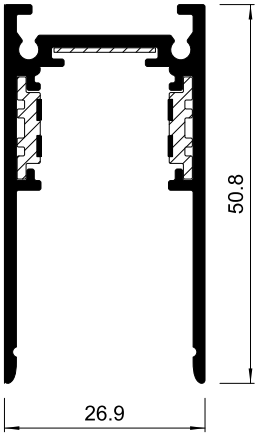

SOFIMARSEL

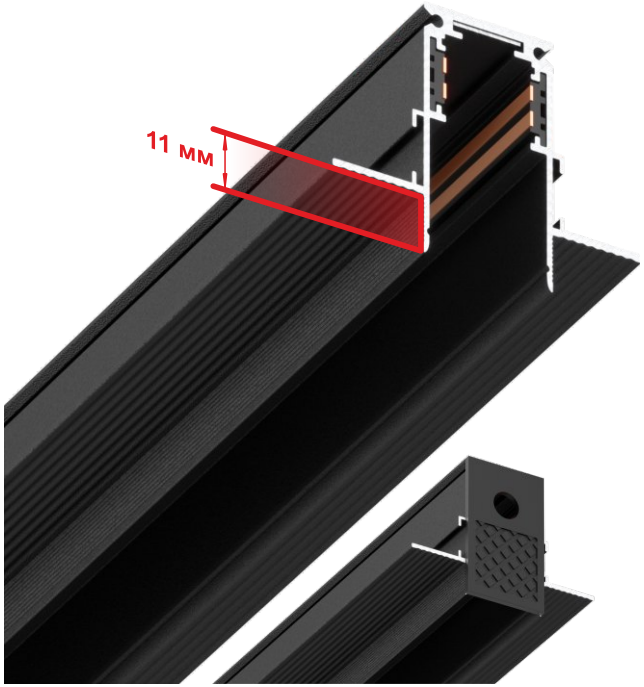



TRM02-1
TRM02-2

МАГНИТНЫЙ ШИНОПРОВОД SOFIMARSEL ДЛЯ ГКЛ

48V

TRM02-1
1 M

TRM02-2
2 M

ГЛУБИНА ПОСАДКИ ПОД ГИПСОКАРТОН 11 ММ

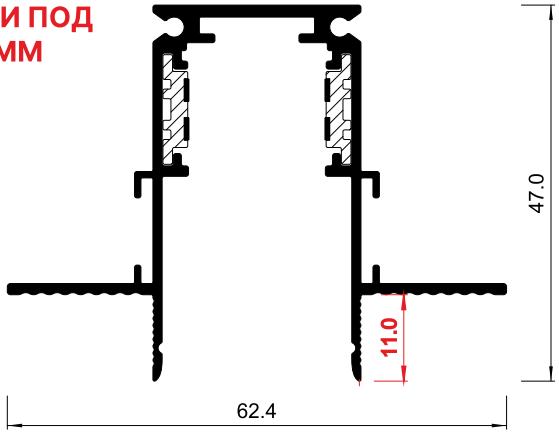

SOFIMARSEL

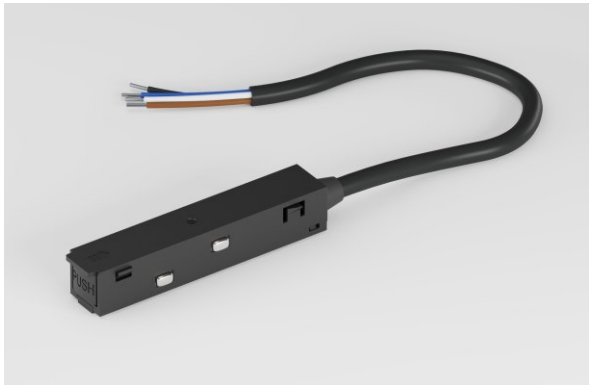

IM01-1 ПИТАЮЩИЙ МОДУЛЬ МАГНИТНОГО ШИНОПРОВОДА



IM01-2 ПРЯМОЙ СОЕДИНИТЕЛЬ МАГНИТНОГО ШИНОПРОВОДА



IM01-3 УГЛОВОЙ СОЕДИНИТЕЛЬ МАГНИТНОГО ШИНОПРОВОДА



MP01-2 СОЕДЕНИТЕЛЬНЫЙ ЭЛЕМЕНТ КОРПУСА МАГНИТНОГО ШИНОПРОВОДА «L»

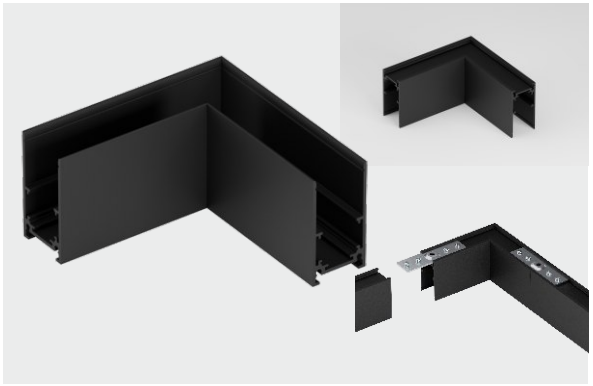

MC01-1 УГОЛ КОРПУСА МАГНИТНОГО ШИНОПРОВОДА



MC01-2 УГОЛ КОРПУСА МАГНИТНОГО ШИНОПРОВОДА ДЛЯ ГКЛ (11ММ)



MP01-1 СОЕДЕНИТЕЛЬНЫЙ ЭЛЕМЕНТ КОРПУСА МАГНИТНОГО ШИНОПРОВОДА «I»

SOFIMARSEL

МАГНИТНЫЙ ТРЕКОВЫЙ СВЕТИЛЬНИК



48V 12W

4000K

960 LM

ML01-1

VR TOUR 360°

*click to go to the vr catalog

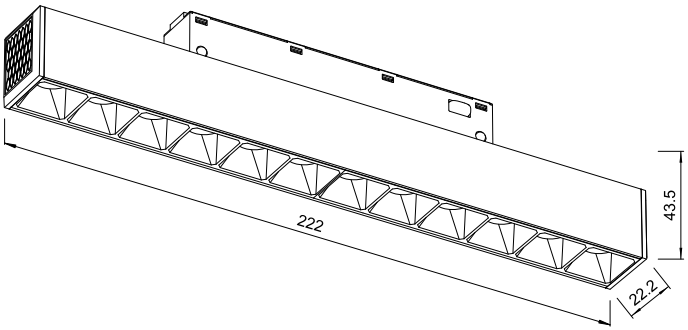



*click to watch

SOFIMARSEL

МАГНИТНЫЙ ТРЕКОВЫЙ СВЕТИЛЬНИК



48V 18W

4000K

1440 LM

ML01-2

VR TOUR 360°

*click to go to the vr catalog

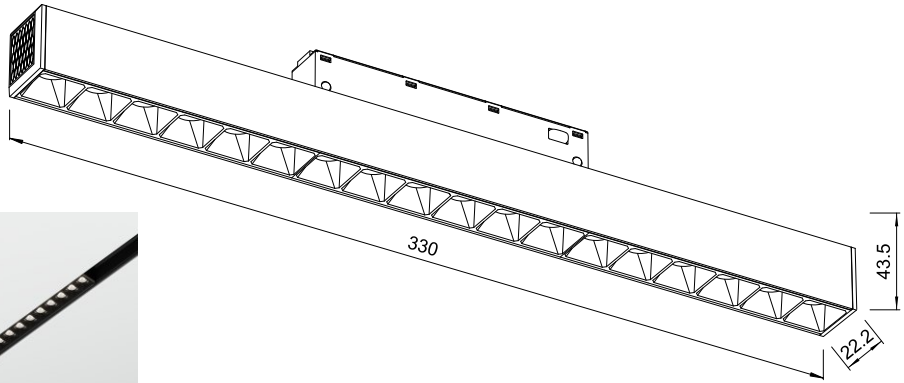

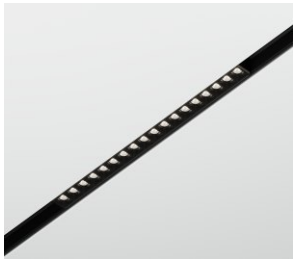

*click to watch

SOFIMARSEL

МАГНИТНЫЙ ТРЕКОВЫЙ СВЕТИЛЬНИК



48V 10W

4000K

800 LM

ML02-1

VR TOUR 360°

*click to go to the vr catalog

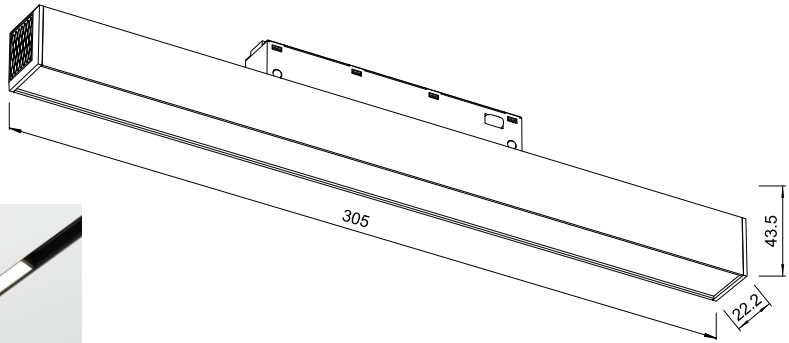



*click to watch

SOFIMARSEL

МАГНИТНЫЙ ТРЕКОВЫЙ СВЕТИЛЬНИК



48V 20W

4000K

1600 LM

ML02-2

VR TOUR 360°

*click to go to the vr catalog

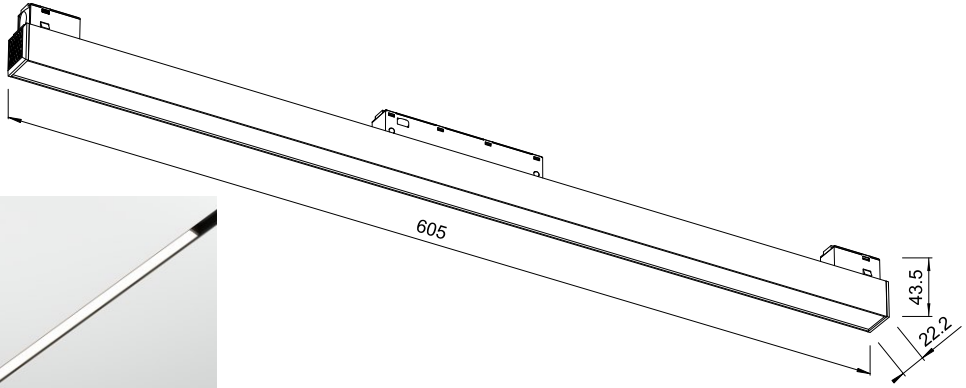

*click to watch

SOFIMARSEL

SOFIMARSEL

МАГНИТНЫЙ ТРЕКОВЫЙ СВЕТИЛЬНИК





48V 12W

4000K

960 LM

*click to go to the vr catalog

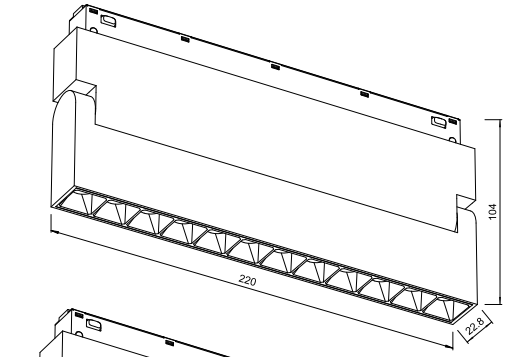

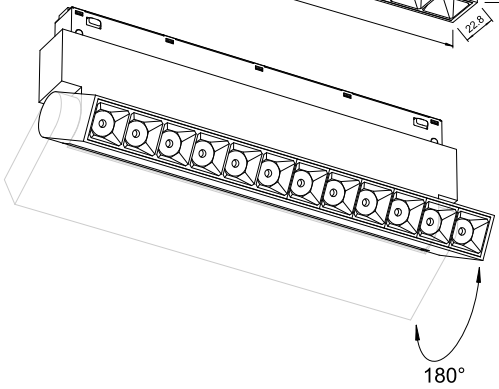

ML03-1

NEUTRAL

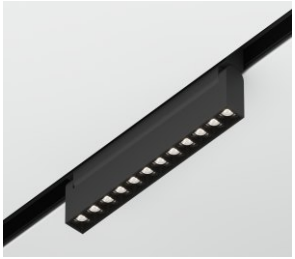

*click to watch

SOFIMARSEL

МАГНИТНЫЙ ТРЕКОВЫЙ СВЕТИЛЬНИК





ML04-2 NEUTRAL



*click to watch

48V 6W

4000K

480 LM

*click to go to the vr catalog

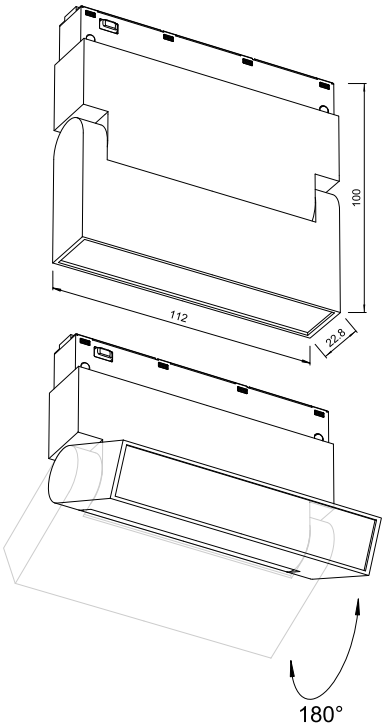

SOFIMARSEL

МАГНИТНЫЙ ТРЕКОВЫЙ СВЕТИЛЬНИК





48V 12W

4000K

960 LM

*click to go to the vr catalog

ML04-3

NEUTRAL



*click to watch

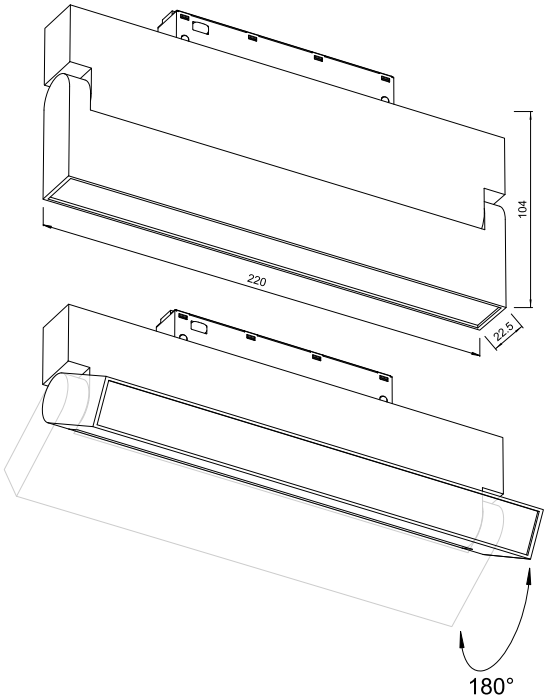

SOFIMARSEL

МАГНИТНЫЙ ТРЕКОВЫЙ СВЕТИЛЬНИК



48V 12W

4000K

960 LM

VR TOUR 360°

*click to go to the vr catalog

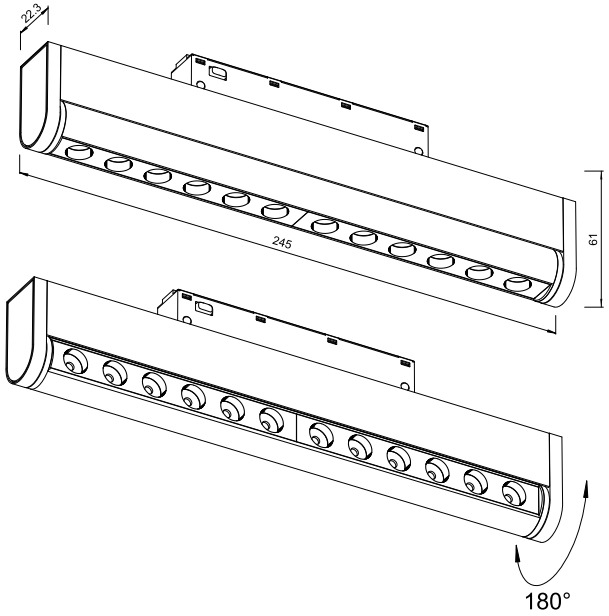

ML05-1

NEUTRAL



*click to watch

SOFIMARSEL

МАГНИТНЫЙ ТРЕКОВЫЙ СВЕТИЛЬНИК





48V 18W

4000K

1440 LM

VR TOUR 360°

*click to go to the vr catalog

ML05-2

NEUTRAL



*click to watch

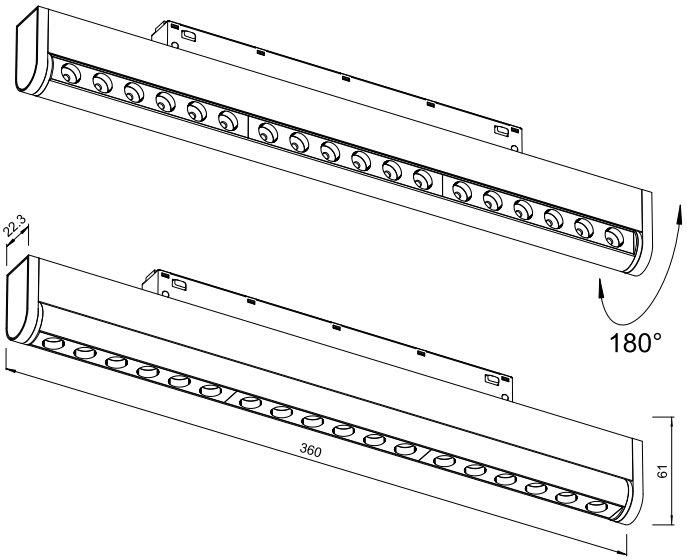

SOFIMARSEL



МАГНИТНЫЙ ТРЕКОВЫЙ СВЕТИЛЬНИК



ML06-1

VR TOUR 360°
*click to go to the vr catalog

48V 15W

4000K

1200 LM

ML06-1
*click to watch

L06-2
*click to watch



ML06-2

VR TOUR 360°
*click to go to the vr catalog

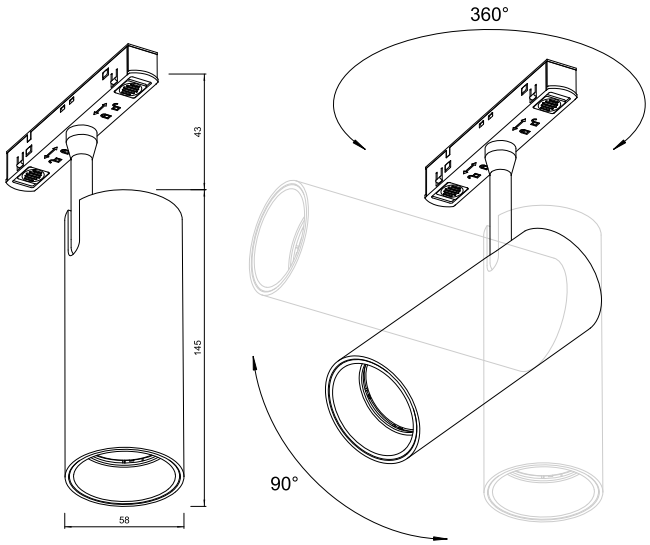

SOFIMARSEL

МАГНИТНЫЙ ТРЕКОВЫЙ СВЕТИЛЬНИК



ML07-1

VR TOUR 360°

*click to go to the vr catalog

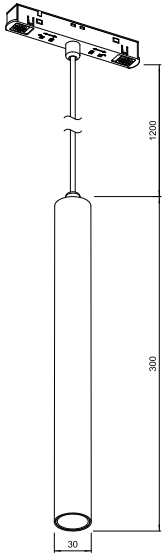

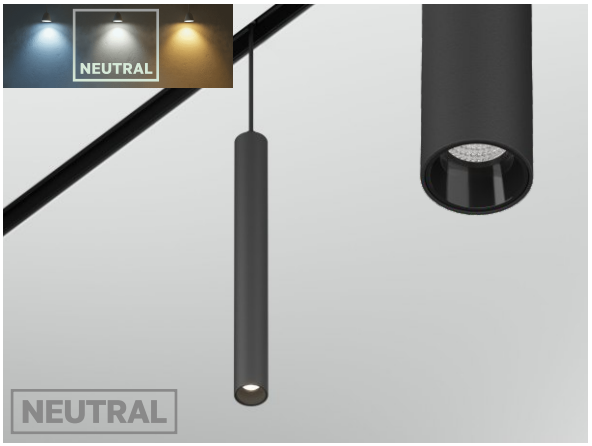

ML07-2

VR TOUR 360°

*click to go to the vr catalog

48V 10W

4000K

800 LM

ML07-1

*click to watch

L07-2

*click to watch

SOFIMARSEL

МАГНИТНЫЙ ТРЕКОВЫЙ СВЕТИЛЬНИК



ML08-1

VR TOUR 360°

*click to go to the vr catalog

48V 15W

4000K

1200 LM

ML08-1

*click to watch



ML08-2

VR TOUR 360°

*click to go to the vr catalog

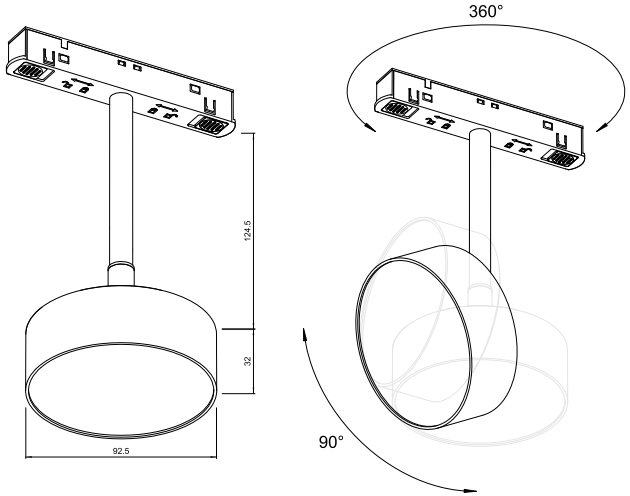

ML08-2

*click to watch

SOFIMARSEL

МАГНИТНЫЙ ТРЕКОВЫЙ СВЕТИЛЬНИК



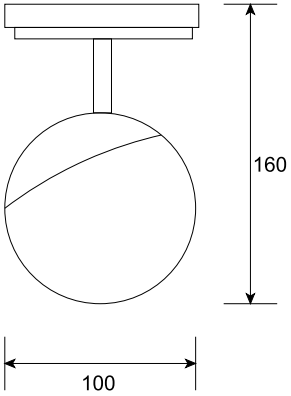

ML09-1

VR TOUR 360°
*click to go to the vr catalog

48V 7W

4000K

780 LM

ML09-1
*click to watch

SOFIMARSEL



ПОДВЕСНОЙ ЭЛЕМЕНТ



1,5 М

HM01-1

ПОДВЕСНОЙ ЭЛЕМЕНТ МАГНИТНОГО ШИНОПОВОДА

SOFIMARSEL

ТРАНСФОРМАТОРЫ

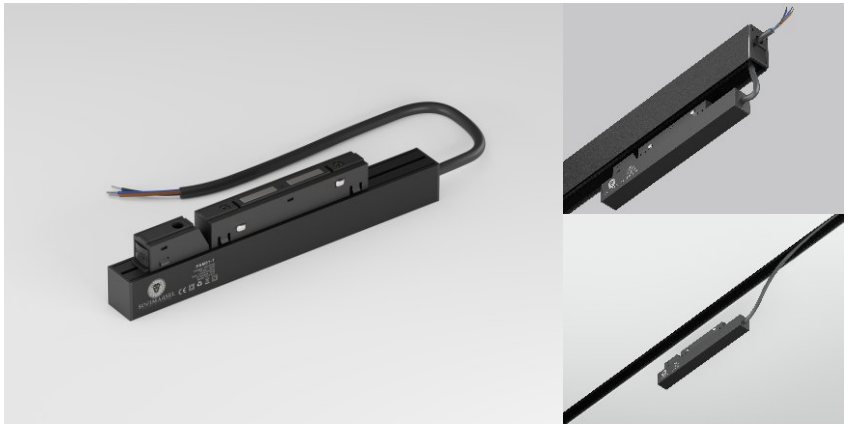

48V / 100W

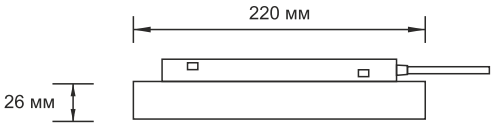

MT 01-1

ТРАНСФОРМАТОР ДЛЯ МАГНИТНОГО ШИНОПРОВОДА (ВНЕШНИЙ)

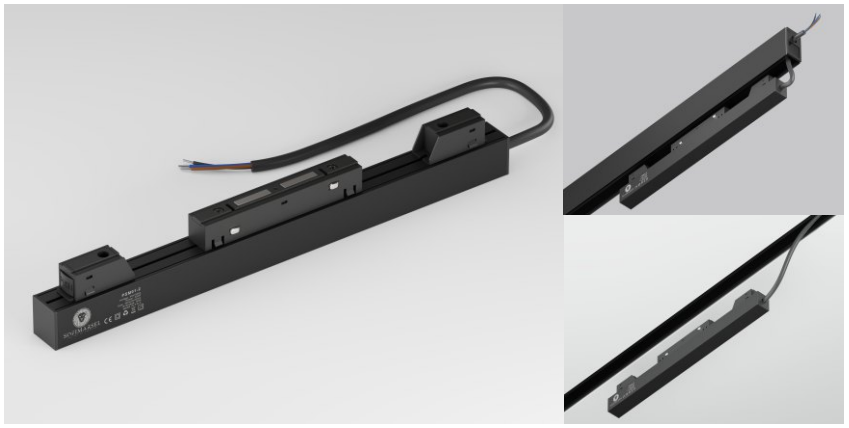

48V / 200W

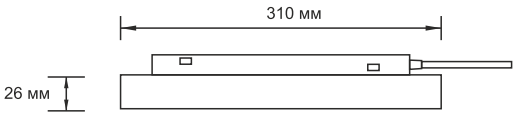

MT 01-2

ТРАНСФОРМАТОР ДЛЯ МАГНИТНОГО ШИНОПРОВОДА (ВНЕШНИЙ)

ТРАНСФОРМАТОРЫ



48V / 300W

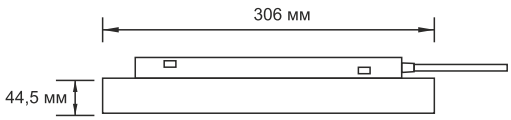

MT 01-3

ТРАНСФОРМАТОР ДЛЯ МАГНИТНОГО ШИНОПРОВОДА (ВНЕШНИЙ)

SOFIMARSEL



СВЕТОДИОДНЫЕ ЛЕНТЫ — ЭТО УНИКАЛЬНЫЙ ИСТОЧНИК СВЕТА, СПОСОБНЫЙ РЕАЛИЗОВАТЬ САМЫЕ СМЕЛЫЕ ЗАДУМКИ ПО ОРГАНИЗАЦИИ СЦЕНАРИЕВ ОСВЕЩЕНИЯ. ГИБКОСТЬ И КОМПАКТНОСТЬ ЛЕНТЫ НАДЕЛЯЕТ ЕЕ ШИРОЧАЙШЕЙ ФУНКЦИОНАЛЬНОСТЬЮ. ОНА НЕЗАМЕНИМА ДЛЯ ОСВЕЩЕНИЯ ТРУДНОДОСТУПНЫХ МЕСТ И ОГРАНИЧЕННЫХ ПРОСТРАНСТВ, ИСПОЛЬЗУЕТСЯ КАК ДИЗАЙНЕРСКИЙ АКЦЕНТ ДЛЯ ВЫДЕЛЕНИЯ ПОТОЛОЧНЫХ КОНСТРУКЦИЙ, НИШ, СТУПЕНЕЙ, КОНТУРНОЙ ПОДСВЕТКИ ПОЛА И ПРЕДМЕТОВ ИНТЕРЬЕРА.

7 ЛЕНТЫ LED 12V

SOFIMARSEL


12V-204D+
151
12V-204D+
151
12V-204D+
151
12V-204D+
151
12V-204D+
151

ЛЕНТА LED 12V

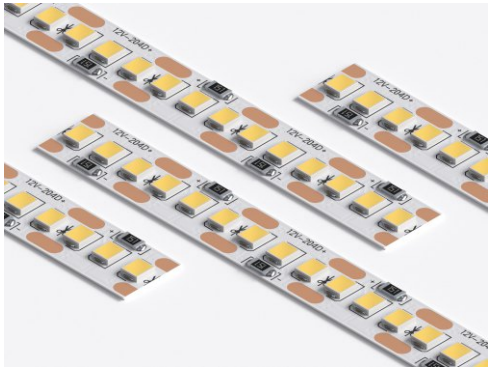

LS 01-1	300LM	3000K	5 M/ROLL
LS 02-1	300LM	3000K	25 M/ROLL
LS 01-2	300LM	4000K	5 M/ROLL
LS 02-2	300LM	4000K	25 M/ROLL
LS 01-3	300LM	6000K	5 M/ROLL
LS 02-3	300LM	6000K	25 M/ROLL

12V 4.8W/R.M 5M 25M 8мм

VR TOUR 360

*click to go to the vr catalog

LS01-1/LS01-2/LS01-3

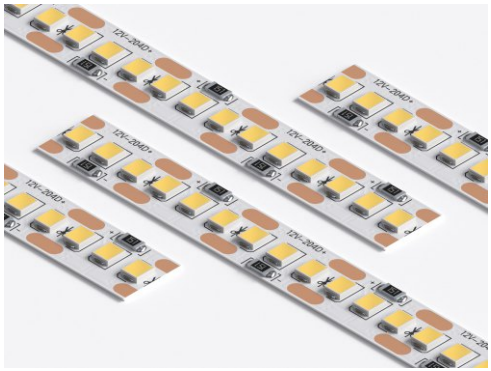

LS 01-4	600LM	3000K	5 M/ROLL
LS 02-4	600LM	3000K	25 M/ROLL
LS 01-5	600LM	4000K	5 M/ROLL
LS 02-5	600LM	4000K	25 M/ROLL
LS 01-6	600LM	6000K	5 M/ROLL
LS 02-6	600LM	6000K	25 M/ROLL

12V 9.6W/R.M 5M 25M 8мм

LS 01-4/LS 02-4/LS 01-5/LS 02-5/LS 01-6/LS 02-6

ЛЕНТА LED 12V

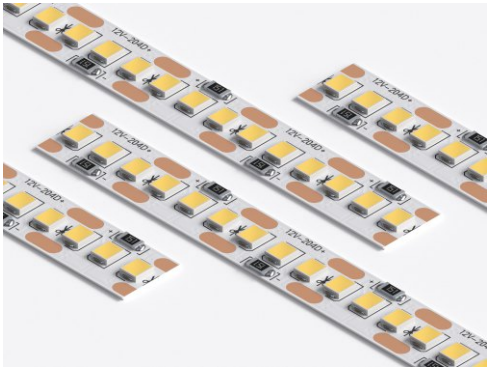

LS 01-7	1000LM	3000K	5 M/ROLL
LS 02-7	1000LM	3000K	25 M/ROLL
LS 01-8	1000LM	4000K	5 M/ROLL
LS 02-8	1000LM	4000K	25 M/ROLL
LS 01-9	1000LM	6000K	5 M/ROLL
LS 02-9	1000LM	6000K	25 M/ROLL

12V 16W/R.M 5M 25M 10мм

LS 01-7/LS 02-7/LS 01-8/LS 02-8/LS 01-9/LS 02-9



LS 05-1	600LM	RGBW	5 M/ROLL
LS 05-2	600LM	RGBW	25 M/ROLL

VR TOUR 360°

*click to go to the vr catalog

12V 17W/R.M 5M 25M 12мм

LS 05-1/LS 05-2

SOFIMARSEL

СВЕТОДИОДНЫЕ ЛЕНТЫ — ЭТО УНИКАЛЬНЫЙ ИСТОЧНИК СВЕТА, СПОСОБНЫЙ РЕАЛИЗОВАТЬ САМЫЕ СМЕЛЫЕ ЗАДУМКИ ПО ОРГАНИЗАЦИИ СЦЕНАРИЕВ ОСВЕЩЕНИЯ. ГИБКОСТЬ И КОМПАКТНОСТЬ ЛЕНТЫ НАДЕЛЯЕТ ЕЕ ШИРОЧАЙШЕЙ ФУНКЦИОНАЛЬНОСТЬЮ. ОНА НЕЗАМЕНИМА ДЛЯ ОСВЕЩЕНИЯ ТРУДНОДОСТУПНЫХ МЕСТ И ОГРАНИЧЕННЫХ ПРОСТРАНСТВ, ИСПОЛЬЗУЕТСЯ КАК ДИЗАЙНЕРСКИЙ АКЦЕНТ ДЛЯ ВЫДЕЛЕНИЯ ПОТОЛОЧНЫХ КОНСТРУКЦИЙ, НИШ, СТУПЕНЕЙ, КОНТУРНОЙ ПОДСВЕТКИ ПОЛА И ПРЕДМЕТОВ ИНТЕРЬЕРА.

8

ЛЕНТЫ LED 24V

SOFIMARSEL

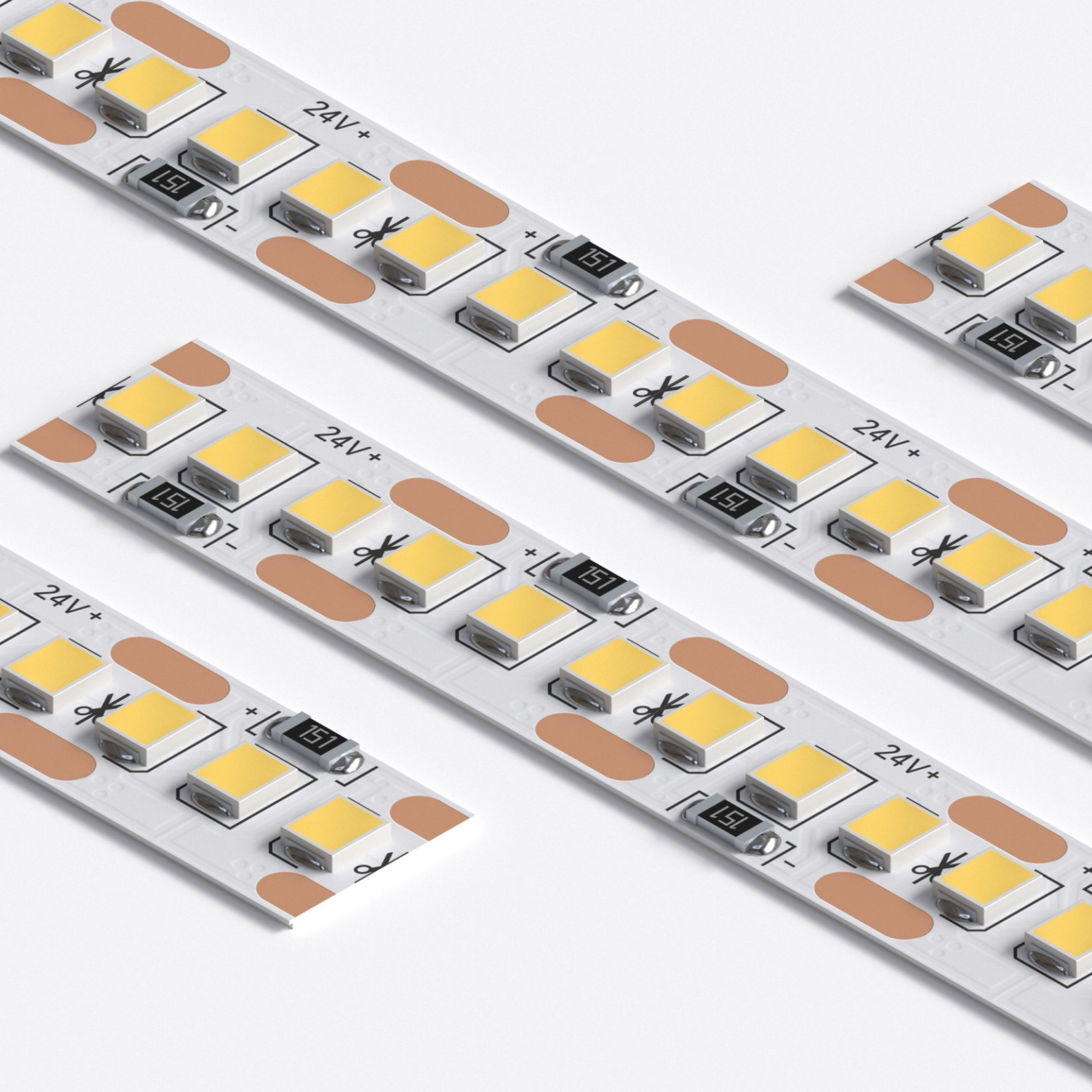
24V+
151
24V+
151
24V+
151
24V+
151
24V+
151

LED ЛЕНТА 24V

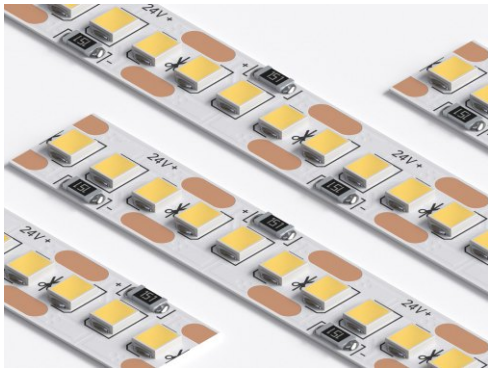

24V 9.6W/R.M 5M 25M 8мм

LS 03-4	600LM	3000K	5 M/ROLL
LS 04-4	600LM	3000K	25 M/ROLL
LS 03-5	600LM	4000K	5 M/ROLL
LS 04-5	600LM	4000K	25 M/ROLL
LS 03-6	600LM	6000K	5 M/ROLL
LS 04-6	600LM	6000K	25 M/ROLL

LS 03-4/LS 04-4/LS 03-5/LS 04-5/LS 03-6/LS 04-6

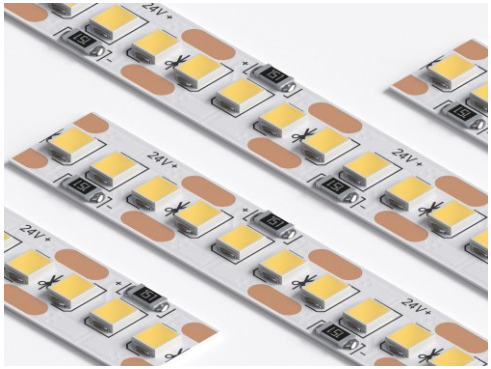

24V 16W/R.M 5M 25M 10мм

LS 03-7	1000LM	3000K	5 M/ROLL
LS 04-7	1000LM	3000K	25 M/ROLL
LS 03-8	1000LM	4000K	5 M/ROLL
LS 04-8	1000LM	4000K	25 M/ROLL
LS 03-9	1000LM	6000K	5 M/ROLL
LS 04-9	1000LM	6000K	25 M/ROLL

LS 03-7/LS 04-7/LS 03-8/LS 04-8/LS 03-9/LS 04-9

LED ЛЕНТА 24V



LS 06-1	700LM	RGBW	5 M/ROLL
LS 06-2	700LM	RGBW	25 M/ROLL

VR TOUR 360

*click to go to the vr catalog

24V 17W/R.M 5M 25M 12мм

LED ЛЕНТА RGBW

LS 06-1 / LS 06-2



LS 07-1 COB	1200LM	3000K	5 M/ROLL
LS 07-2 COB	1200LM	4000K	5 M/ROLL
LS 07-3 COB	1200LM	6000K	5 M/ROLL

VR TOUR 360

*click to go to the vr catalog

24V 15W/R.M 5M 8мм

LS 07-1 COB/LS 07-2 COB/LS 07-3 COB

SOFIMARSEL

LED ЛЕНТА 24V

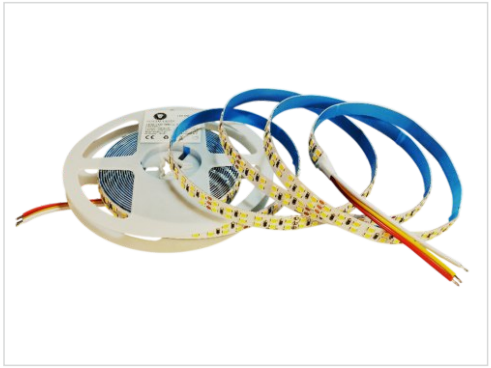

LS 08-1 CCT 3000K 4000K 6000K 5 M/ROLL



24V 18W/R.M 5M 10мм

LS 08-1 CCT «CONTROL COLOR TEMPERATURE»



LS 08-2 RW 3000K 4000K 6000K 10 M/ROLL

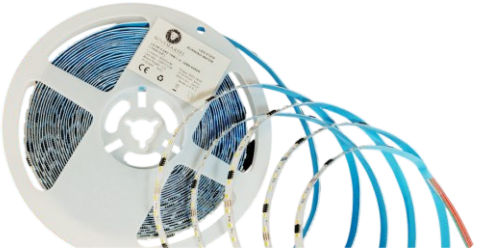

24V 18W/R.M 10M 8мм

LS 08-2 RW «RUNNING WATER»

SOFIMARSEL

LED ЛИНЕЙКА SOFIMARSEL



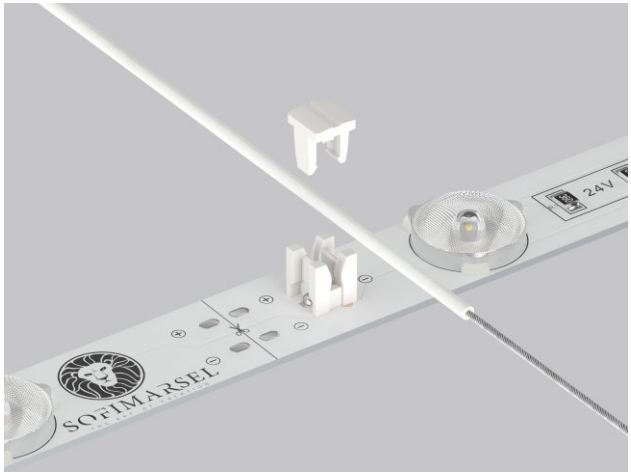

NV 01-2 NEUTRAL

СВЕТОДИОДНАЯ ЛИНЕЙКА NEW VISION + МЕТР СПЕЦ. ПРОВОДА+2 КОННЕКТОРА

ПОСЛЕ ПОДТВЕРЖДЕНИЯ ЗАКАЗА ОТРЕЗНЫЕ ПОЗИЦИИ ВОЗВРАТУ НЕ ПОДЛЕЖАТ

- 170°
- 24V 12W
- 1300 LM
- 95CM
- 4000K

Technical information

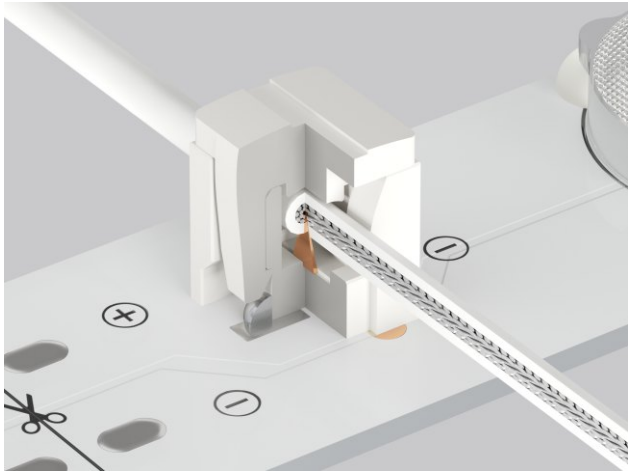

SOFIMARSEL

БЛОКИ ПИТАНИЯ 48V / 12V



БЛОКИ ПИТАНИЯ 48V

TMB01-1	100W	168X53X21MM
TMB01-2	150W	199X99X43MM
TMB01-3	200W	199X11X49MM



БЛОКИ ПИТАНИЯ 12V

T 01-3 SLIM	100W	185X46X36MM
T 01-4 SLIM	150W	200X60X40MM
T 01-5 SLIM	200W	224X69X40MM



БЛОКИ ПИТАНИЯ 12V

TSL 01-1 SLIM	36W	138X33,8MM



БЛОКИ ПИТАНИЯ 12V SLIM

TSL 01-2 SLIM	60W	145X53,3X21,5MM
TSL 01-3 SLIM	100W	167X53,5X21,5MM
TSL 01-4 SLIM	150W	234X53X21,5MM
TSL 01-5 SLIM	200W	234X53,3X21,5MM
TSL 01-6 SLIM	300W	307X53,3X21,5MM
TSL 01-7 SLIM	400W	307X53,3X21,5MM

БЛОКИ ПИТАНИЯ 24V



БЛОКИ ПИТАНИЯ 24V SLIM

TS 01-1	60W	160X40X32MM
TS 01-2	100W	185X47X36MM
TS 01-3	150W	200X60X40MM
TS 01-4	200W	224X69X40MM



БЛОКИ ПИТАНИЯ 24V SLIM

TSL 02-1	36W	138X33,8MM



БЛОКИ ПИТАНИЯ SLIM 24V

TSL 02-2 SLIM	60W	145X53X22MM
TSL 02-3 SLIM	100W	168X53X21MM
TSL 02-4 SLIM	150W	235X53X21MM
TSL 02-5 SLIM	200W	235X53X21MM
TSL 02-6 SLIM	300W	308X53X21MM
TSL 02-7 SLIM	400W	308X53X21MM



БЛОКИ ПИТАНИЯ 24V SLIM PREMIUM

TSL 02-8 SLIM PREMIUM	100W	143X50X22 MM
TSL 02-10 SLIM PREMIUM	300W	221X50X22 MM

ДИСТАНЦИОННЫЕ ВЫКЛЮЧАТЕЛИ



K02-1 ДИСТАНЦИОННЫЙ ВЫКЛЮЧАТЕЛЬ (2-Х КАНАЛЬНЫЙ)



K02-2 ДИСТАНЦИОННЫЙ ВЫКЛЮЧАТЕЛЬ (3-Х КАНАЛЬНЫЙ)



K02-3 ДИСТАНЦИОННЫЙ ВЫКЛЮЧАТЕЛЬ (4-Х КАНАЛЬНЫЙ)

230V

WATTAGE:
2000W/3000W/4000W

1 КАНАЛ = 1000 ВАТТ

БАТАРЕЙКИ В КОМПЛЕКТ НЕ ВХОДЯТ

SOFIMARSEL

ДИММЕР / КОНТРОЛЛЕР



INPUT:DC 12V - 24V
OUTPUT: MAX 6A/CH

БАТАРЕЙКИ В КОМПЛЕКТЕ

D01-1

LED
ДИММЕР



INPUT:DC 12V - 24V
OUTPUT: MAX 6A/CH

БАТАРЕЙКИ В КОМПЛЕКТЕ

D01-2

КОНТРОЛЛЕР
RGBW

SOFIMARSEL

КОНТРОЛЛЕРЫ



INPUT:DC 12V - 24V
OUTPUT: MAX 6A/CH

БАТАРЕЙКИ В КОМПЛЕКТЕ

D01-4 CCT

LED КОНТРОЛЛЕР «CONTROL COLOR TEMPERATURE»

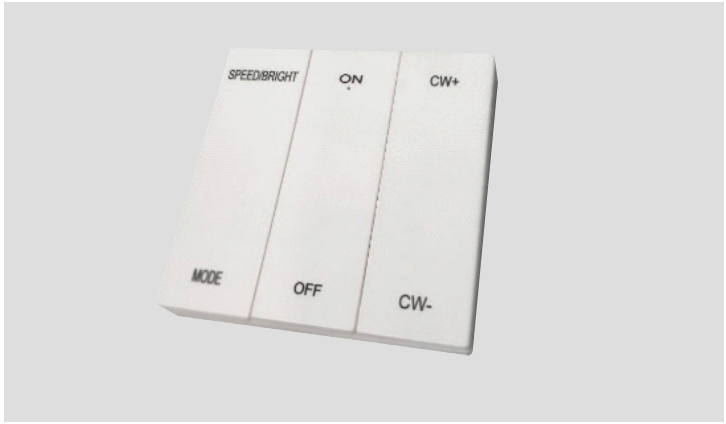

INPUT:DC 12V - 24V

БАТАРЕЙКИ В КОМПЛЕКТЕ

МАКСИМАЛЬНОЕ КОЛ-ВО ДИОДОВ, ДОСТУПНЫХ ДЛЯ УПРАВЛЕНИЯ:
2048шт.

D01-5 CCT RW

LED КОНТРОЛЛЕР «CONTROL COLOR TEMPERATURE & RUNNING WATER»

КОНТРОЛЛЕРЫ

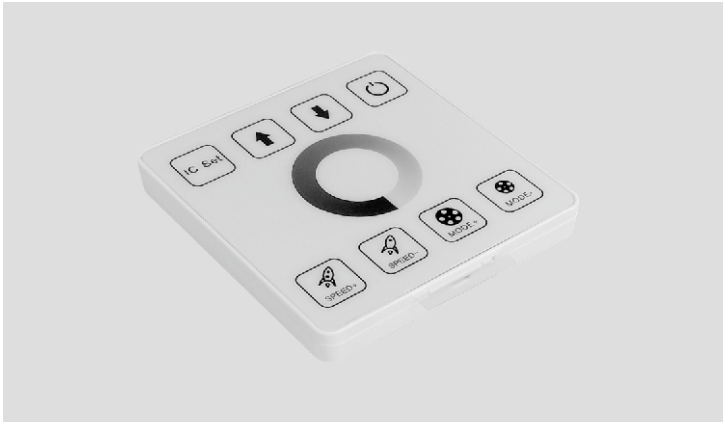

D01-6 RW

LED КОНТРОЛЛЕР «RUNNING WATER»

INPUT:DC 5V - 24V

БАТАРЕЙКИ В КОМПЛЕКТЕ

МАКСИМАЛЬНОЕ КОЛ-ВО ДИОДОВ, ДОСТУПНЫХ ДЛЯ УПРАВЛЕНИЯ:
2048шт.



RCM 01-1

ПУЛЬТ ДЛЯ ДИММЕРА «MI -LIGHT» (4-Х КАНАЛЬНЫЙ)

3V (2xAAA)

БАТАРЕЙКИ В КОМПЛЕКТЕ

ЗОННЫЙ, СОВМЕСТИМ С ДИММЕРОМ DM01-3,
МАКСИМАЛЬНО ВМЕЩАЕТ 4 МОДУЛЯ

ДИММЕР



INPUT:DC 12V - 24V
OUTPUT: MAX 6A/CH

ПОЗВОЛЯЕТ УПРАВЛЯТЬ
ИНТЕНСИВНОСТЬЮ СВЕТА.
ДЛЯ УПРАВЛЕНИЯ НЕОБХОДИМ
КОНТРОЛЛЕР RCM 01-1

DM 01-3 ДИММЕР «MI-LIGHT»

SOFIMARSEL

УСИЛИТЕЛЬ / ФИЛЬТР PWM



12V-24V 24A

77X63X23 MM

AM 01-1

RGB
УСИЛИТЕЛЬ

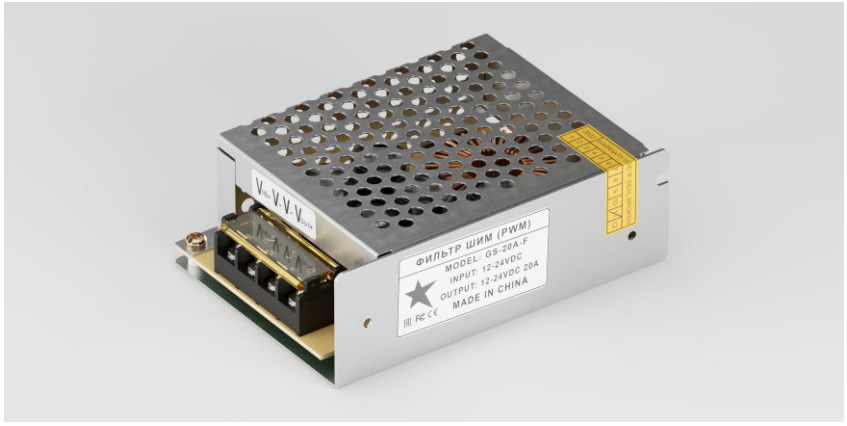

12-24V / 20A

110X77X37 MM

F01-1 10A

F01-2 15A

F01-3 20A

F01-3

ФИЛЬТР
PWM

SOFIMARSEL

SOFIMARSEL

VR CATALOG

SOFIMARSEL.COM

SOFIMARSEL STRETCH CEILINGS

SOFIMARSEL_COM

SOFIMARSEL_GLOBAL